MANUEL D'UTILISATION

Français **360 A**

# IMPORTANT

**Lisez et suivez attentivement toutes ces instructions avant d'installer et d'utiliser ce produit. Conserver pour consultation future.**

# Portique Balancoire 2 Agres

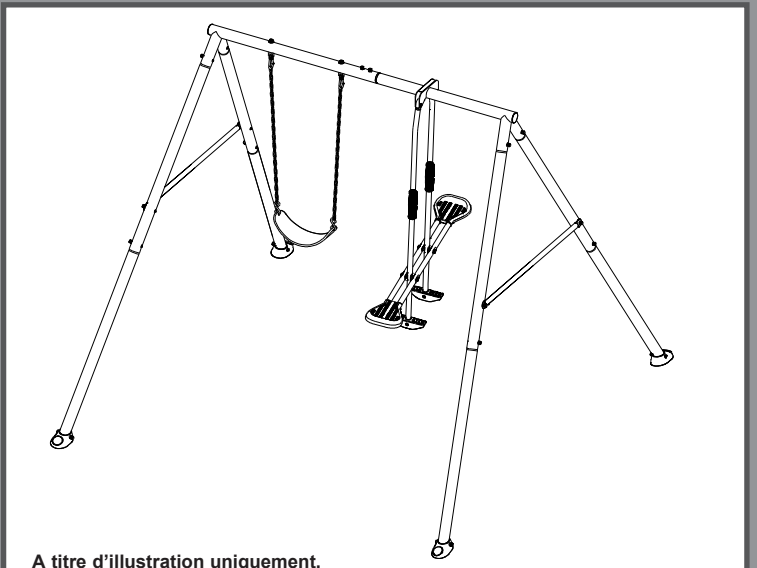

**A titre d'illustration uniquement.**

**N'oubliez pas d'essayer les autres produits de la gamme Intex : piscines hors sol, accessoires de piscine, piscines gonflables, jouets d'intérieur gonflables, airbeds et bateaux. Ces produits sont disponibles chez les différents revendeurs ou sur notre site internet.**

**En raison d'une politique d'amélioration continue de ses produits, Intex se réserve le droit de modifier les spécifications et l'apparence, ce qui peut entrainer des mises à jour du manuel d'instruction sans préavis.**







Adresses sur quefairedemesdechets.fr

INTEX®

**©2025 Intex Marketing Ltd. - Intex Development Co. Ltd. - Intex Recreation Corp. All rights reserved/Tous droits réservés/Todos los derechos reservados/Alle Rechte vorbehalten. Printed in China/Imprimé en Chine/Impreso en China/ Gedruckt in China.**

®™ Trademarks used in some countries of the world under license from/®™ Marques utilisées dans certains pays sous licence de/Marcas registradas utilizadas en algunos países del mundo bajo licencia de/Warenzeichen verwendet in einigen Ländern der Welt in Lizenz von/**Intex Marketing Ltd. to/à/a/an Intex Development Co. Ltd., Hong Kong & Intex Recreation Corp., P.O. Box 1440, Long Beach, CA 90801** • Distributed in the European Union by/Distribué dans l'Union Européenne par/Distribuido en la unión Europea por/Vertrieb in der Europäischen Union durch/**Intex Trading B.V., Ettenseweg 46, 4706 PB Roosendaal – The Netherlands** • Distributed in the UK by **Unitex Service (UK) Limited, 124 City Road, London, England, EC1V 2NX, UK.**
**www.intexcorp.com**

# TABLE DES MATIÈRES

**Attention..... 3-4**

**Détail des pièces..... 5-8**

**Instructions de montage..... 9-18**

**Préparation de l'assemblage..... 9**

**Assemblage des poutres supérieures et des crochets rapides..... 10-11**

**Assemblage des pieds..... 12-13**

**Assemblage du planeur et de la balançoire à chaîne..... 14-17**

**Montage des ancrages..... 18**

**Entretien..... 19**

**Garantie limitée..... 20**

## CONSERVEZ CES INSTRUCTIONS

# IMPORTANT

Le respect des informations et des avertissements suivants réduit le risque de blessures graves ou mortelles. Revoyez régulièrement ces règles de sécurité avec vos enfants.

## LISEZ ATTENTIVEMENT ET SUIVEZ TOUTES LES INSTRUCTIONS

## ⚠ ATTENTION

- Avant d'assembler ce produit, trouvez un endroit au niveau du sol avec au moins 2 m (6 pieds) de dégagement de toute structure ou obstruction. Ce produit doit avoir un dégagement de 2 m (6 pi) de tous les côtés.
- Reservé à un usage familial.
- Ce produit est réservé à un usage extérieur uniquement. Il n'est pas conçu pour être utilisé dans les crèches, les garderies, les commerces ou autres lieux publics.
- La surveillance continue et compétente des enfants par un adulte est requise à tout moment lorsqu'ils sont sur ou autour de ce produit. Ne laissez jamais les enfants sans surveillance.
- Ce produit est conçu pour être utilisé par des enfants âgés de 3 à 10 ans sous la surveillance d'un adulte. Les enfants de moins de 10 ans ont un risque plus élevé de se coincer et de se blesser.
- Le nombre maximum d'utilisateurs pour lequel ce produit est conçu est de 3 enfants avec un poids maximum de 50 kg (110 lb) par enfant, ou un poids combiné ne dépassant pas 150 kg (330 lb). Ne dépassez pas la limite de poids prévue ou le nombre maximum d'utilisateurs pour ce produit.
- Uniquement pour un usage domestique. Le montage et le démontage de ce produit doivent être réalisés par un adulte.
- Ce produit doit être ancré avant d'être utilisé. Voir la section sur l'ancrage.
- Pour éviter toute blessure grave, ne laissez pas les enfants utiliser ce produit avant qu'il ne soit complètement assemblé et correctement ancré.
- N'installez pas d'équipement de terrain de jeu domestique sur du béton, de l'asphalte ou toute autre surface dure. Le produit doit être installé sur des surfaces absorbant les chocs : sable, copeaux de bois, caoutchouc ou mousse etc. Voir section **« Informations sur les revêtements de terrain de jeux »** pour plus de détails.
- Avertissez les enfants de ne pas marcher à proximité, devant, derrière ou entre les pièces mobiles.
- Ne laissez pas les enfants tordre les chaînes ou les cordes de la balançoire ou les faire passer par la barre de support supérieure, car cela pourrait réduire la résistance de la chaîne ou de la corde.
- N'ajoutez jamais de longueur supplémentaire à la chaîne ou à la corde. Les chaînes ou cordes fournies sont de la longueur maximale prévue pour le ou les éléments oscillants.
- Ne laissez pas les enfants balancer des sièges vides.
- Apprenez et demandez aux enfants de s'asseoir au centre des balançoires avec tout leur poids sur les sièges.
- Aidez attentivement les enfants à utiliser ce produit jusqu'à ce qu'ils aient la force, les compétences et le niveau de confort adéquats pour une utilisation sûre sans assistance.
- Ne laissez pas les enfants utiliser ce produit d'une manière autre que celle prévue.
- Avertissez les enfants de ne pas descendre des balançoires ou des manèges lorsqu'ils sont en mouvement.
- Veillez à ce que les enfants soient habillés de manière appropriée. Le port de chaussures et de vêtements amples, tels que des écharpes et des ponchos, est potentiellement dangereux lors de l'utilisation de ce produit.
- Le produit peut devenir glissant lorsqu'il est mouillé ou par mauvais temps, comme la pluie, la neige, la grêle, etc. Ne laissez pas les enfants utiliser ce produit dans de telles conditions.
- Vérifiez que la balançoire suspendue et les chaînes sont fixées aux deux extrémités et ne peuvent pas s'enrouler sur elles-mêmes.
- Ne laissez pas les enfants attacher à ce produit des éléments qui ne sont pas spécifiquement conçus pour être utilisés avec l'équipement, tels que, mais sans s'y limiter, des cordes à sauter, des cordes à linge, des laisses pour animaux de compagnie, des câbles et des chaînes, car ils peuvent entraîner un risque d'étranglement.
- Prévenez les enfants qu'ils doivent retirer leur casque de vélo ou autre casque de sport avant d'utiliser ce produit.
- Ne laissez pas les enfants se balancer trop haut ou en biais.
- Ne laissez pas les enfants se suspendre ou grimper à partir des éléments structurels de ce produit.
- Ne modifiez pas ce produit et/ou n'utilisez pas d'accessoires non fournis par le fabricant.
- Vérifiez régulièrement l'étiquette de mise en garde pour vous assurer de sa lisibilité.

**LE NON-RESPECT DE CES AVERTISSEMENTS PEUT ENTRAÎNER DES DOMMAGES MATÉRIELS, DES BLESSURES GRAVES OU LA MORT.**

# CONSERVEZ CES INSTRUCTIONS

## Informations sur les revêtements de terrain de jeux

## Fiche d'information pour les matériaux de revêtement des terrains de jeux

La Commission sur la sécurité des produits de consommation des États-Unis (CPSC) estime qu'environ 100 000 blessures liées aux équipements de terrain de jeu, résultant de chutes sur le sol, sont traitées chaque année dans les urgences des hôpitaux américains. Les blessures liées à ce type de danger tendent à être parmi les plus graves de toutes les blessures de terrain de jeu et sont potentiellement mortelles, en particulier lorsqu'elles concernent la tête. La surface en dessous et autour des équipements de terrain de jeu peut être un facteur majeur pour déterminer le potentiel de blessure en cas de chute. Il va de soi qu'une chute sur une surface absorbant les chocs est moins susceptible de provoquer une blessure grave qu'une chute sur une surface dure. Les équipements de terrain de jeu ne doivent en aucun cas être installés sur des surfaces dures comme du béton ou de l'asphalte. Si l'herbe peut sembler acceptable à première vue, elle peut rapidement se transformer en terre durcie dans les zones de passage fréquent. Les copeaux d'écorce broyée, les copeaux de bois, le sable fin ou le gravier fin sont considérés comme des surfaces absorbant les chocs acceptables dès lors qu'ils sont installés et entretenus à une profondeur suffisante en dessous et autour des équipements de jeu.

Le tableau 1 répertorie la hauteur maximale à partir de laquelle un enfant ne devrait pas subir de blessure à la tête potentiellement mortelle en cas de chute sur quatre matériaux de revêtement en vrac différents, si les matériaux sont installés et entretenus à des profondeurs de respectivement 150 mm, 225 mm et 300 mm.

**Tableau 1 — Hauteur de chute en millimètres à partir de laquelle une blessure à la tête ne devrait pas être potentiellement mortelle**

| Type de matériau | Profondeur du matériau de surface | | |
|---|---|---|---|
| | 150 mm | 225 mm | 300 mm |
| Paillis de copeaux d'écorce broyée | 1 800 | 3 000 | 3 300 |
| Copeaux de bois | 1 800 | 2 100 | 3 600 |
| Sable fin | 1 500 | 1 500 | 2 700 |
| Gravillon fin | 1 800 | 2 100 | 3 000 |

Cependant, il convient de prendre acte du fait que toutes les blessures dues aux chutes ne peuvent pas être évitées, quel que soit le matériau de revêtement utilisé.

Il est recommandé qu'un matériau absorbant les chocs s'étende sur au moins 1800 mm dans toutes les directions autour du périmètre des équipements fixes tels que les structures d'escalade et les toboggans. Cependant, comme il arrive que les enfants sautent délibérément d'une balançoire en mouvement, le matériau absorbant les chocs doit s'étendre à l'avant et à l'arrière d'une balançoire sur une distance minimale égale à deux fois la hauteur du point de pivot, mesurée à partir d'un point situé juste en dessous du pivot de la structure porteuse.

Cette information a pour but d'aider à comparer les propriétés d'absorption des chocs des différents matériaux. Aucun matériau particulier n'est recommandé plutôt qu'un autre. Cependant, tout matériau n'est efficace que s'il est entretenu correctement. Les matériaux doivent être vérifiés et recomplétés périodiquement pour maintenir la profondeur correcte, telle que déterminée nécessaire pour l'équipement en question. Le choix du matériau dépend du type et de la hauteur de l'équipement de terrain de jeu, de la disponibilité du matériau en question dans une zone particulière, et de son coût.

Ces informations ont été extraites des publications du CPSC *« Playground Surfacing—Technical Information Guide » et « Handbook for Public Playground Safety ».*

# CONSERVEZ CES INSTRUCTIONS

# DÉTAIL DES PIÈCES



Avant d'installer votre produit, prenez quelques instants pour vérifier son contenu et vous familiariser avec chaque pièces détachées.

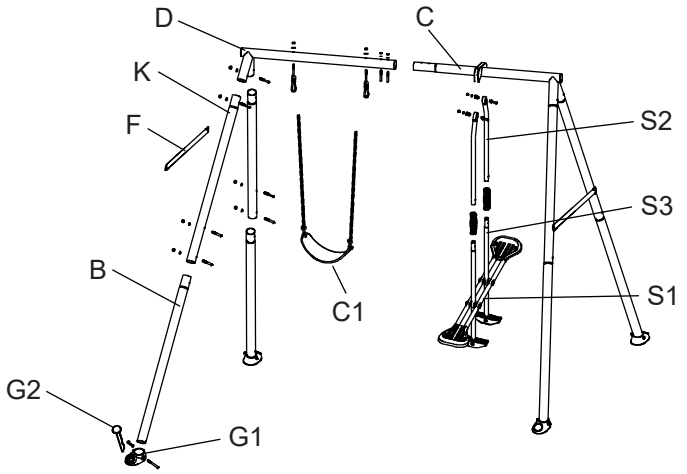


**REMARQUE :** Ce croquis est une simple représentation du produit. Il n'est pas à l'échelle réelle.

| N° | DÉSIGNATION | QUANTITÉ | Modèle 44120 | Modèle 44122 |
|---|---|---|---|---|
| | | | RÉFÉRENCE PIÈCE DÉTACHÉE | |
| K | Pied partie supérieure | 4 | 13379A | 13379G |
| B | Pied partie inférieure | 4 | 13381B | 13381G |
| C | Poutre du planeur | 1 | 13377A | 13377G |
| D | Poutre de balançoire | 1 | 13376A | 13376G |
| F | Barre transversale | 2 | 13382A | 13382G |
| G1 | Base de pied d'ancrage | 4 | 13303B | 13303G |
| G2 | Tige d'ancrage | 4 | 13302B | 13302G |
| HS10 | Jeu de boulons longs (H1+H4+H16) | 4 | 13481 | 13481 |
| HS11 | Jeu de boulons courts (H4+H15+H16) | 14 | 13482 | 13482 |
| HS3 | Jeu d'écrous à canon long (H4+H6+H8+H9) | 2 | 13304D | 13304D |
| HS4 | Jeu d'écrou à canon court (H4+H7+H8+H9) | 4 | 13304C | 13304C |
| HS12 | Crochet rapide avec jeu de boulons (H4+H16+H17) | 2 | 13483 | 13483 |
| C1 | Balançoire à chaîne | 1 | 13386 | 13386 |
| S1 | Ensemble siège de planeur | 1 | 13385 | 13385 |
| S2 | Barre partie supérieure de planeur | 2 | 13383 | 13383 |
| S3 | Barre partie inférieure de planeur | 2 | 13384 | 13384 |
| S4 | Poignée de poteau | 2 | 13317 | 13317 |
| S5 | Bouchon d'extrémité (préinstallé dans S2) | 2 | 13318 | 13318 |
| S8 | Roulement d'insertion | 4 | 13320 | 13320 |
| S9 | Ensemble de joints (S6+S7) | 6 | 13319 | 13319 |

## Identification du matériel de montage

La référence est imprimée sur la boîte du matériel de montage Lors de l'assemblage, il vous suffit de vérifier la référence de la pièce comme indiqué à chaque étape. Cela facilite la recherche du bon matériel de montage.

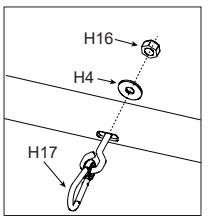


# CONSERVEZ CES INSTRUCTIONS

# DÉTAIL DES PIÈCES (suite)

Avant d'installer votre produit, prenez quelques instants pour vérifier son contenu et vous familiariser avec chaque pièces détachées.

**Composants matériels (cadre A)**

Vérifiez que toutes les pièces et sous-ensembles sont pris en compte et organisez soigneusement les pièces selon les dessins ci-dessous.

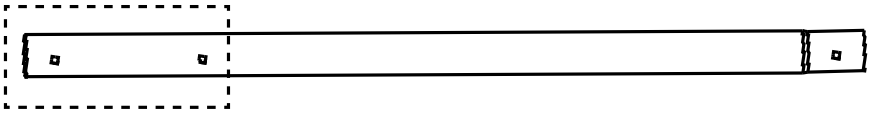

**[K]** Pied partie supérieure (x4)

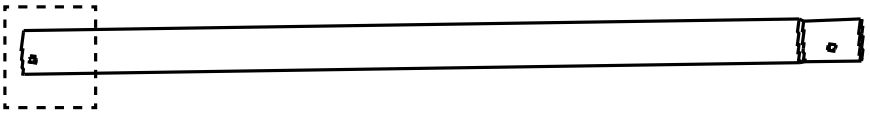

**[B]** Pied partie inférieure (x4)



**[G1]** Base de pied d'ancrage (x4)

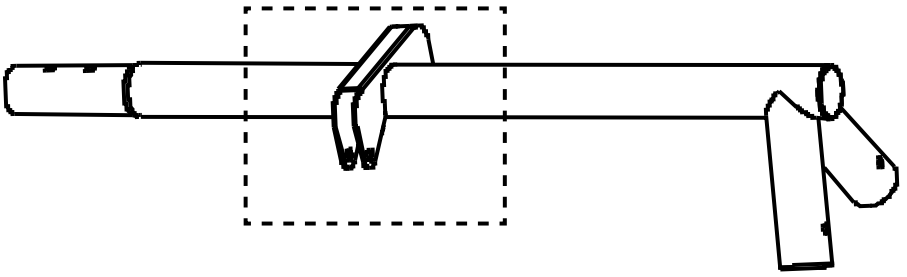

**[C]** Poutre du planeur (x1)

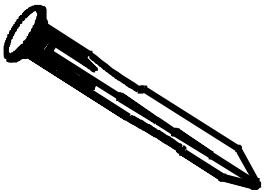

**[G2]** Tige d'ancrage (x4)

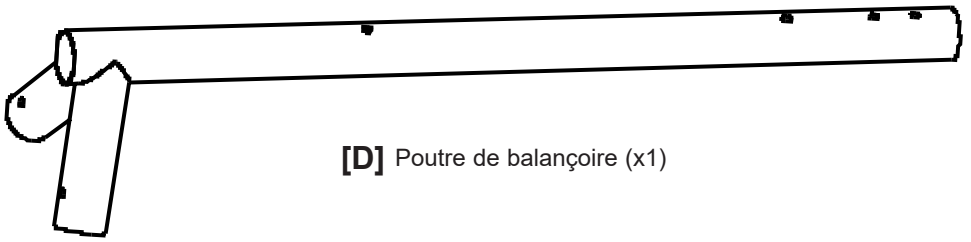

**[D]** Poutre de balançoire (x1)

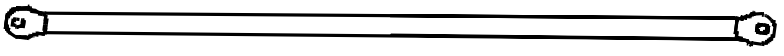

**[F]** Barre transversale (x2)

# CONSERVEZ CES INSTRUCTIONS

# DÉTAIL DES PIÈCES (suite)

Avant d'installer votre produit, prenez quelques instants pour vérifier son contenu et vous familiariser avec chaque pièces détachées.

**Composants matériels**

Vérifiez que toutes les pièces et sous-ensembles sont pris en compte et organisez soigneusement les pièces selon les dessins ci-dessous.

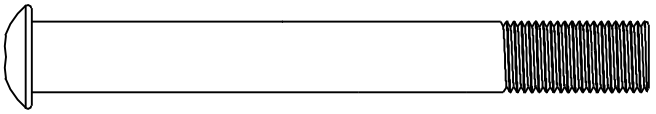

**[H1]** Boulon long M10 x 80 mm (x4)

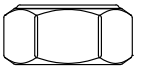

**[H16]** Écrou M10 x 9 mm (x20)

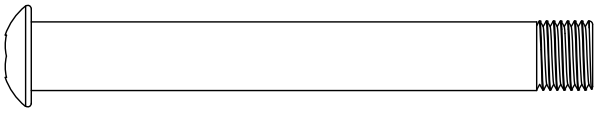

**[H15]** Boulon court M10 x 70 mm (x14)



**[H4]** Rondelle plate Ø10 mm (x24)

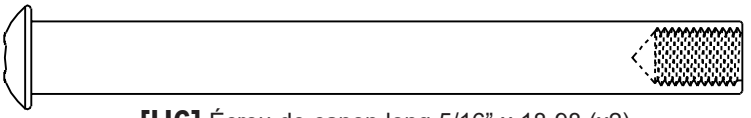

**[H6]** Écrou de canon long 5/16" x 18-98 (x2)

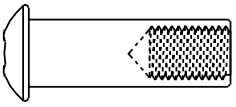

**[H7]** Écrou de canon court 5/16" x 18-30 (x4)



**[H8]** Boulon 5/16" x 18-10 (x6)



**[H9]** Rondelle fendue Ø8 mm (x6)



**[C1]** Balançoire à chaîne (x1)



**[H17]** Crochet rapide avec boulon (x2)

# CONSERVEZ CES INSTRUCTIONS

# DÉTAIL DES PIÈCES (suite)

Avant d'installer votre produit, prenez quelques instants pour vérifier son contenu et vous familiariser avec chaque pièces détachées.

**Composants matériels (Planeur)**

Vérifiez que toutes les pièces et sous-ensembles sont pris en compte et organisez soigneusement les pièces selon les dessins ci-dessous.

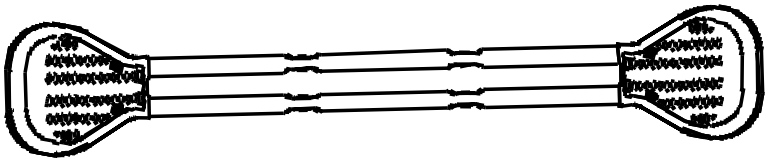

**[S1]** Ensemble siège de planeur (x1)

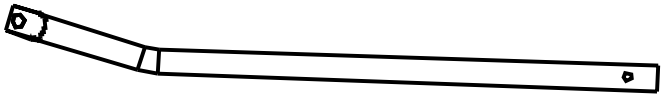

**[S2]** Barre partie supérieure de planeur (x2)

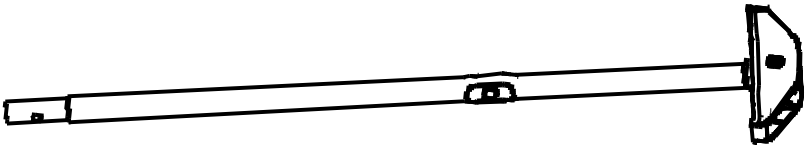

**[S3]** Barre partie inférieure de planeur (x2)

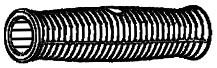

**[S4]** Poignée de poteau (x2)

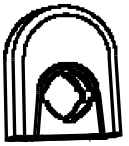

**[S5]** Bouchon d'extrémité (x2)

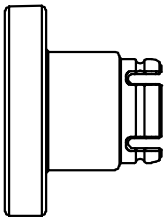

**[S6]** Joint A (x6)

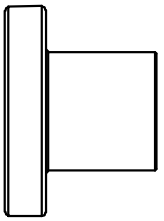

**[S7]** Joint B (x6)

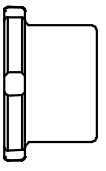

**[S8]** Roulement d'insertion (x4)

# CONSERVEZ CES INSTRUCTIONS

# INSTRUCTIONS DE MONTAGE

**Exigences et préparation du site**

- Placez le produit sur un sol plat, avec un espace d'au moins 2 m de toute structure ou obstruction telle qu'une clôture, un garage, une maison, des branches surplombantes, des cordes à linge, un lampadaire ou des fils électriques.
- Créer un site exempt d'obstacles qui pourraient causer des blessures – telles que des souches d'arbres et / ou des racines, des briques, des roches, têtes d'arrosage et béton.
- Les balançoires doivent être plus éloignées des structures à l'avant et à l'arrière – une distance égale à deux fois la hauteur de la barre supérieure à partir de laquelle la balançoire est suspendue.

# PRÉPARATION DE L'ASSEMBLAGE

**Sélection de l'emplacement final de la balançoire**

- La zone où la balançoire doit être installée doit être absolument plate et plane. Ne placez pas le produit sur une pente ou une surface inclinée.
- En plus de l'espace libre horizontal minimum de 2 m (6') tout autour de l'ensemble, votre site doit avoir un minimum de 4 m (13') de dégagement vertical au sol. Cette exigence de hauteur nécessite un dégagement vertical de 2 m (6') au-dessus du sommet de la balançoire.

**Informations générales :**

- Le nombre maximum d'utilisateurs pour lequel ce produit est conçu est de 3 enfants avec un poids maximum de 50 kg (110 lb) par enfant, ou un poids combiné ne dépassant pas 150 kg (330 lb).
- Dimension au sol : 2,36 m (7'9") X 2,35 m (7'8,5") ; Aire de jeux sécurisée : 6,37 m (20'11") X 8,2 m (26'11"). Hauteur de jeu sécurisé : 4 m (13'1,5") ; Hauteur maximale : 2 m (6'7") ; Hauteur de chute maximale : 1,92 m (6'3,5").

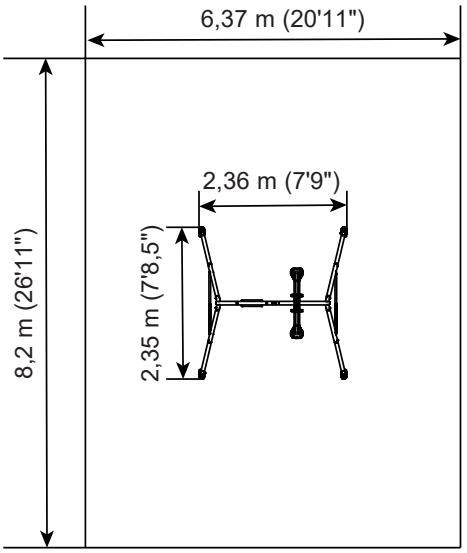


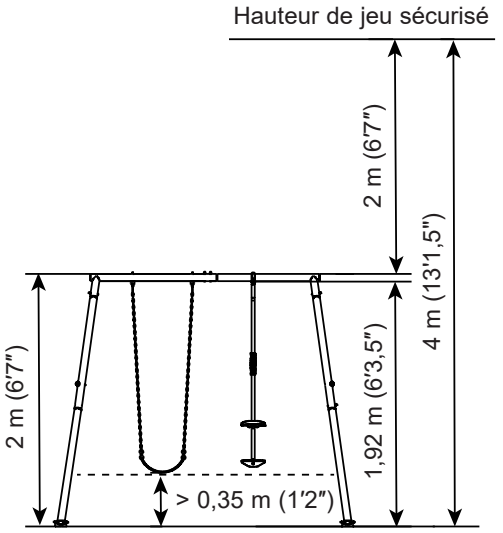


**Préparation de la balançoire pour le montage**

- Transportez le carton jusqu'au site final.
- Deux adultes minimum sont nécessaires pour assembler la balançoire.
  **Remarque :** Suivez les instructions étape par étape pour réaliser un assemblage correct. Dans le cas contraire, l'assemblage peut être incorrect.

**Outils requis pour l'installation:**

Une (1) clé et deux (2) clés hexagonales (outils inclus). Marteau, mètre à ruban et outil de nivellement (outils non inclus).

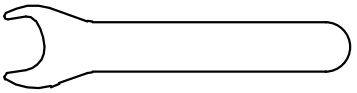

Clé x1
(Inclus)

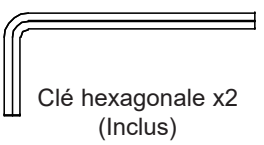

Clé hexagonale x2
(Inclus)

# CONSERVEZ CES INSTRUCTIONS

# INSTRUCTIONS DE MONTAGE (suite)

**ASSEMBLAGE DES POUTRES SUPÉRIEURES**

| | |
|---|---|
| H15 (x2) 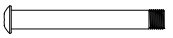 | H16 (x2) 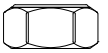 |
| H4 (x2) 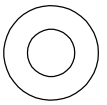 | |

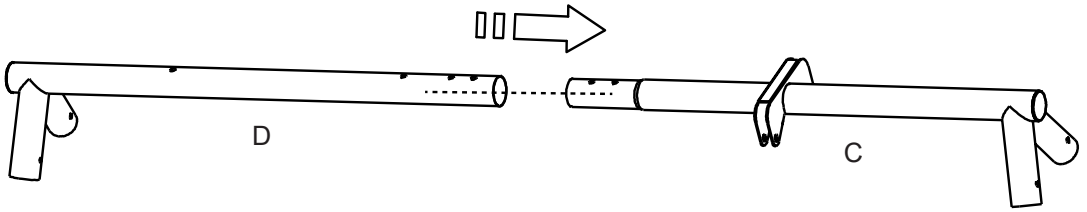


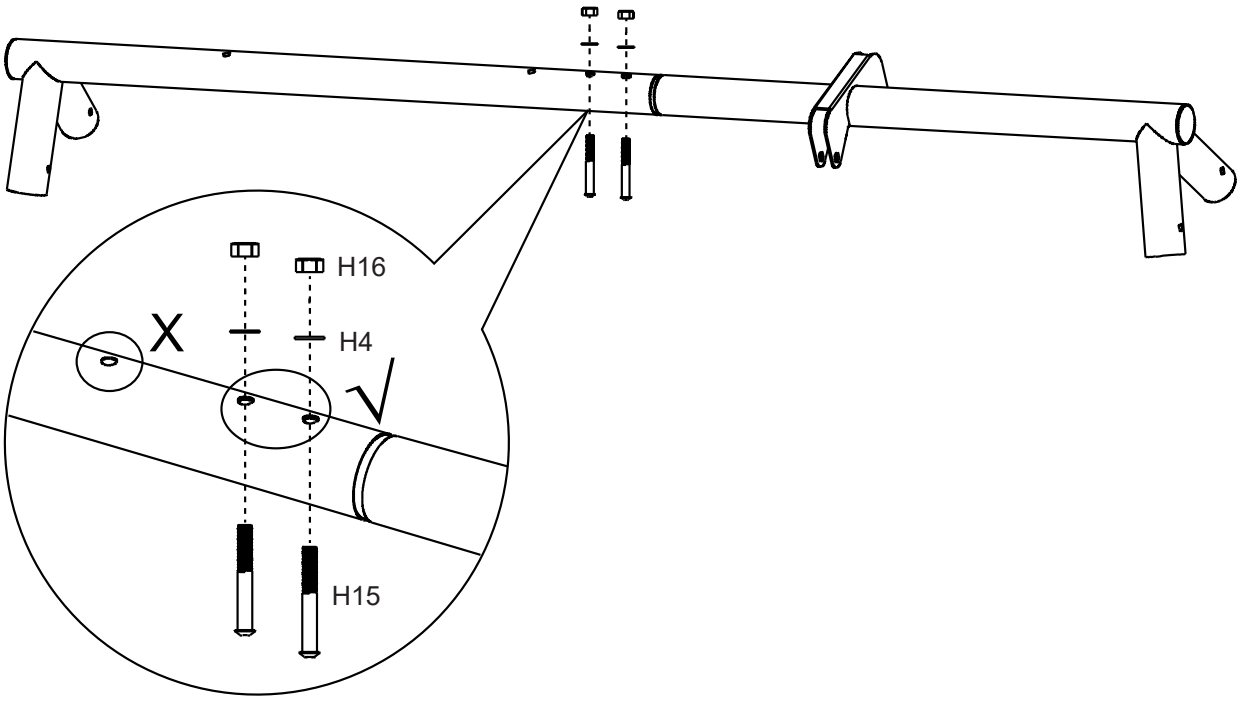


# CONSERVEZ CES INSTRUCTIONS

# INSTRUCTIONS DE MONTAGE (suite)

**ASSEMBLAGE DES CROCHETS RAPIDES**

| | |
|---|---|
| H16 (x2) 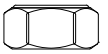 | H4 (x2) 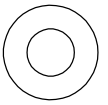 |
| H17 (x2)  | |

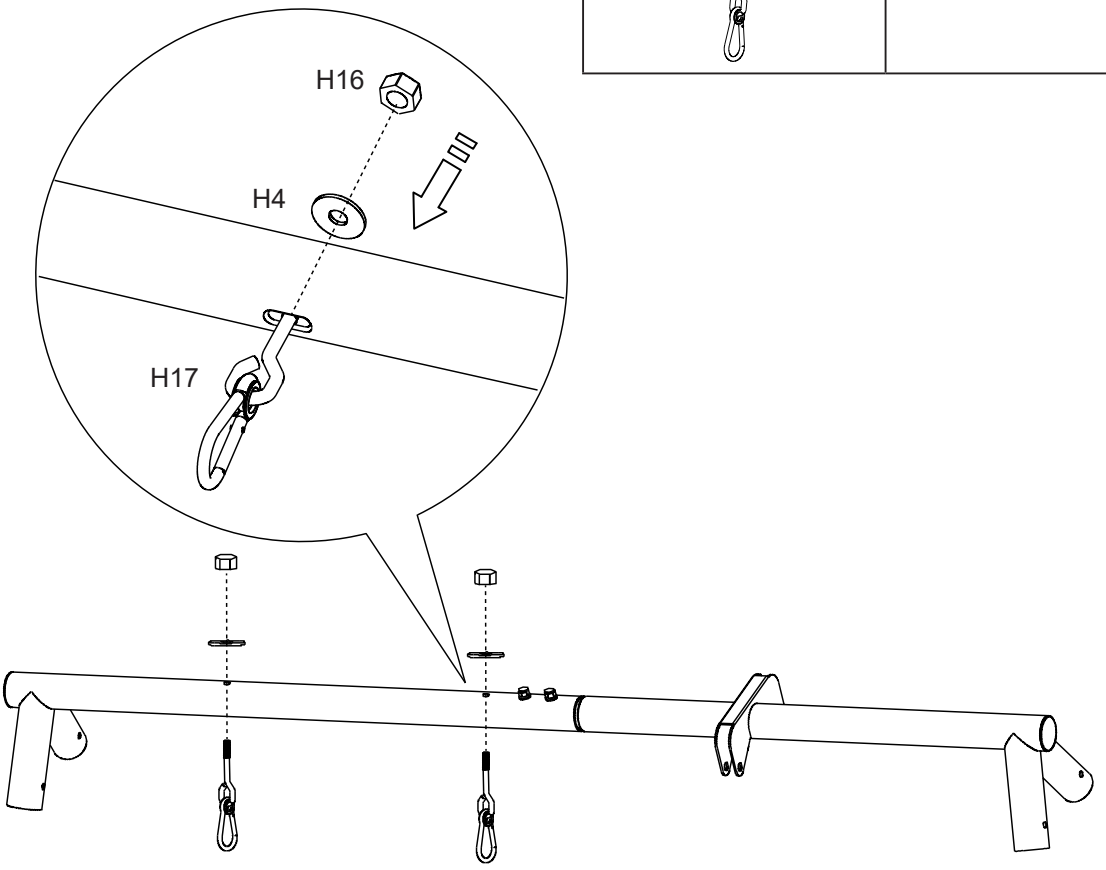


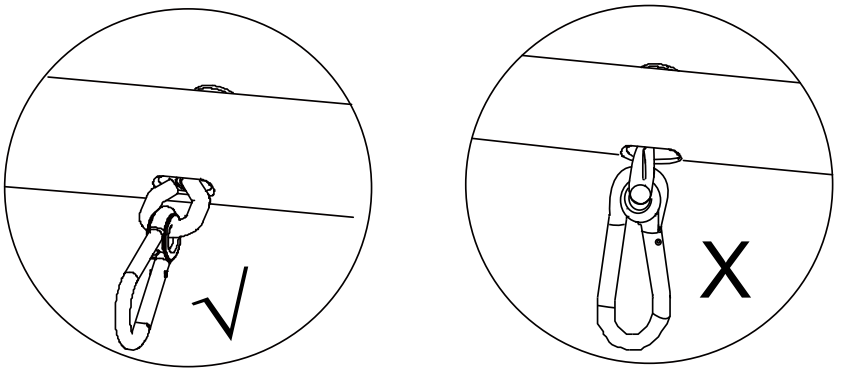


# CONSERVEZ CES INSTRUCTIONS

# INSTRUCTIONS DE MONTAGE (suite)

**ASSEMBLAGE DU CADRE A -**
**Pieds partie supérieure (K)**

| | |
|---|---|
| H15 (x8)  | H16 (x8) 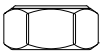 |
| H4 (x8) 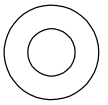 | |




**ASSEMBLAGE DU CADRE A -**
**Barres transversales (F)**

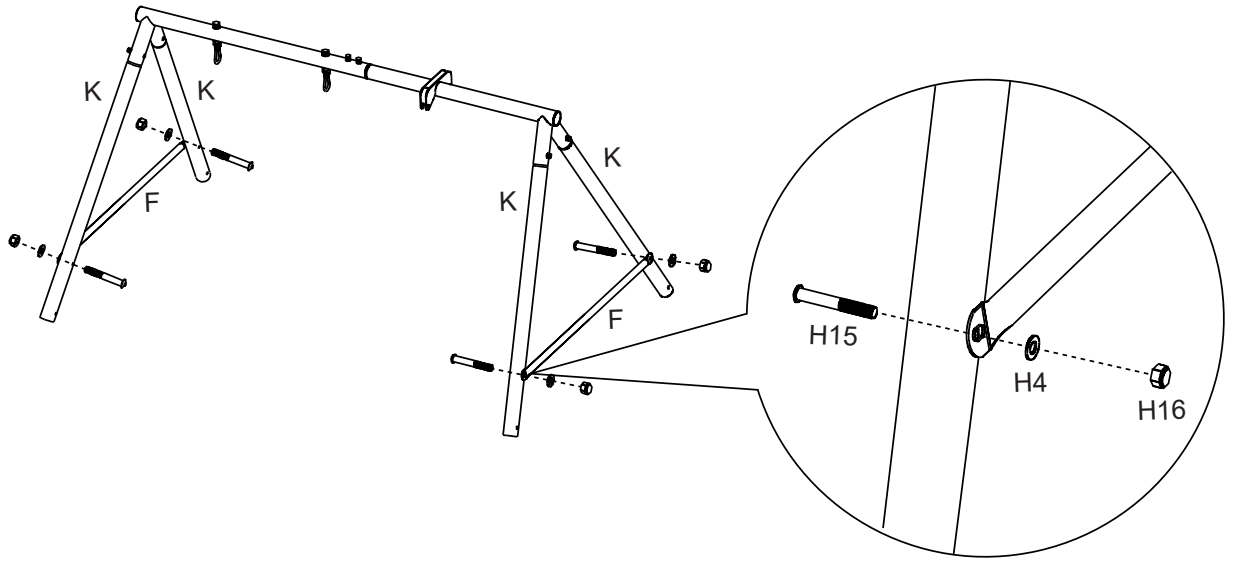


# CONSERVEZ CES INSTRUCTIONS

# INSTRUCTIONS DE MONTAGE (suite)

**ASSEMBLAGE DU CADRE A -**
**Bases de pied d'ancrage (G1)**

| | |
|---|---|
| H1 (x4) 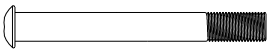 | H16 (x4) 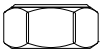 |
| H4 (x4) 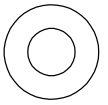 | |




**ASSEMBLAGE DU CADRE A -**
**Pieds partie inférieure (B)**

| | |
|---|---|
| H15 (x4) 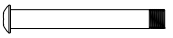 | H16 (x4) 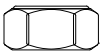 |
| H4 (x4) 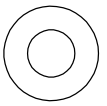 | |




# CONSERVEZ CES INSTRUCTIONS

# INSTRUCTIONS DE MONTAGE (suite)

**ASSEMBLAGE DU PLANEUR -**
**Pieds inférieurs du planeur (S3) et siège du planeur (S1).**

Il est très important d'utiliser les bonnes pièces.
N'utilisez pas les roulements d'insertion (S8) !

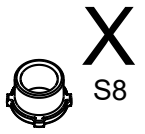


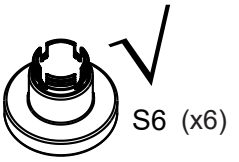


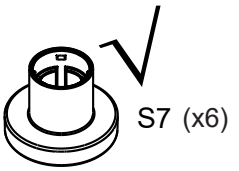





# CONSERVEZ CES INSTRUCTIONS

# INSTRUCTIONS DE MONTAGE (suite)

**ASSEMBLAGE DU PLANEUR -**
**Pousser l'écrou à canon long (H6) dans les trous qui fixent la barre partie inférieure du planeur (S3) à l'ensemble du siège du planeur (S1).**

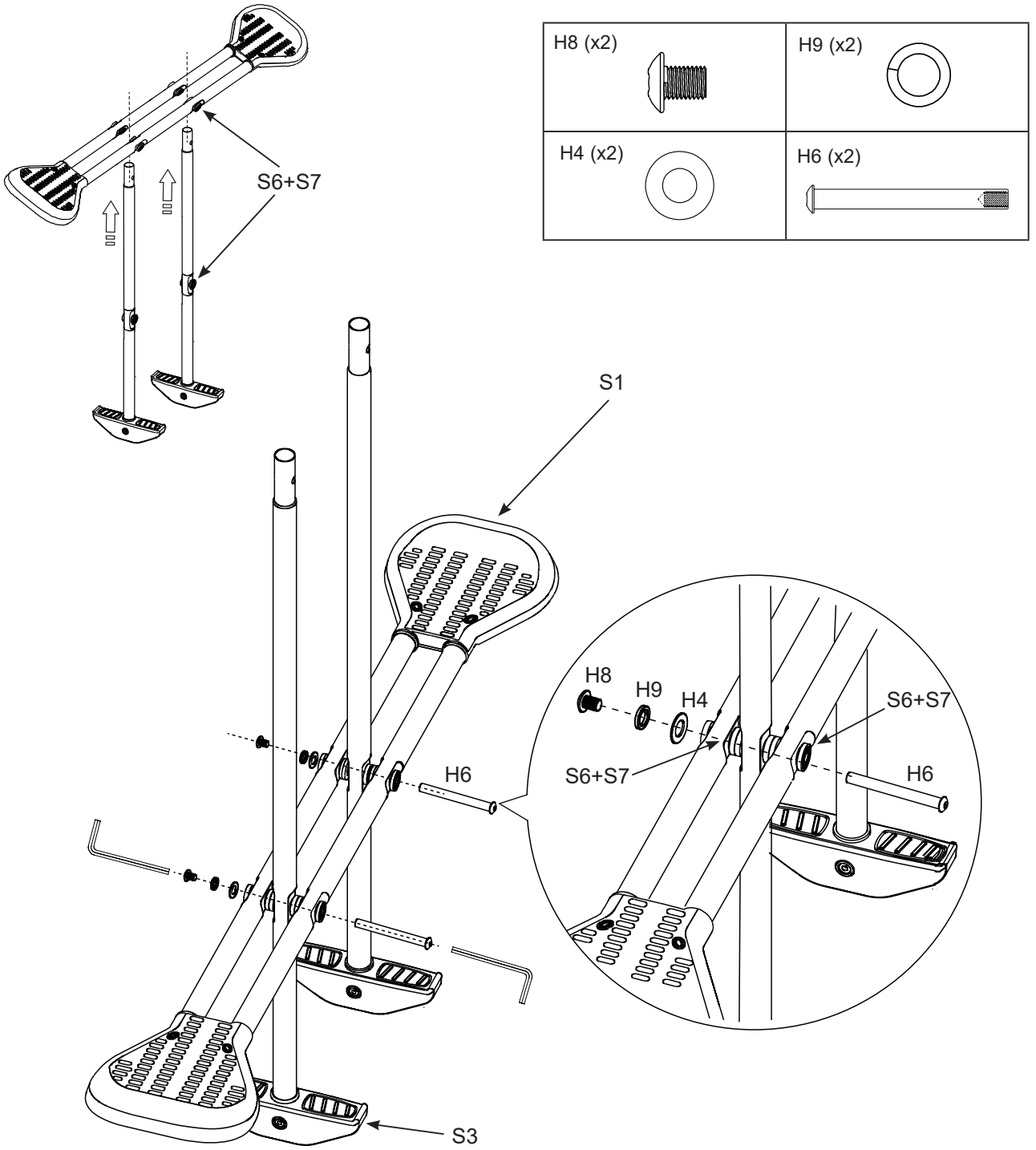


# CONSERVEZ CES INSTRUCTIONS

# INSTRUCTIONS DE MONTAGE (suite)

**ASSEMBLAGE DU PLANEUR -**
**Barres partie supérieure du planeur (S2)**

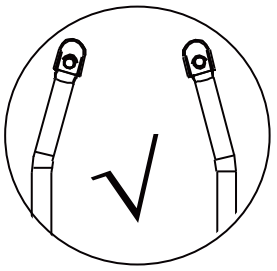


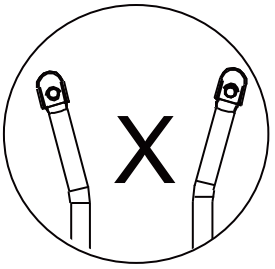


| | |
|---|---|
| H8 (x2)  | H9 (x2)  |
| H7 (x2) 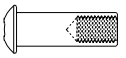 | |

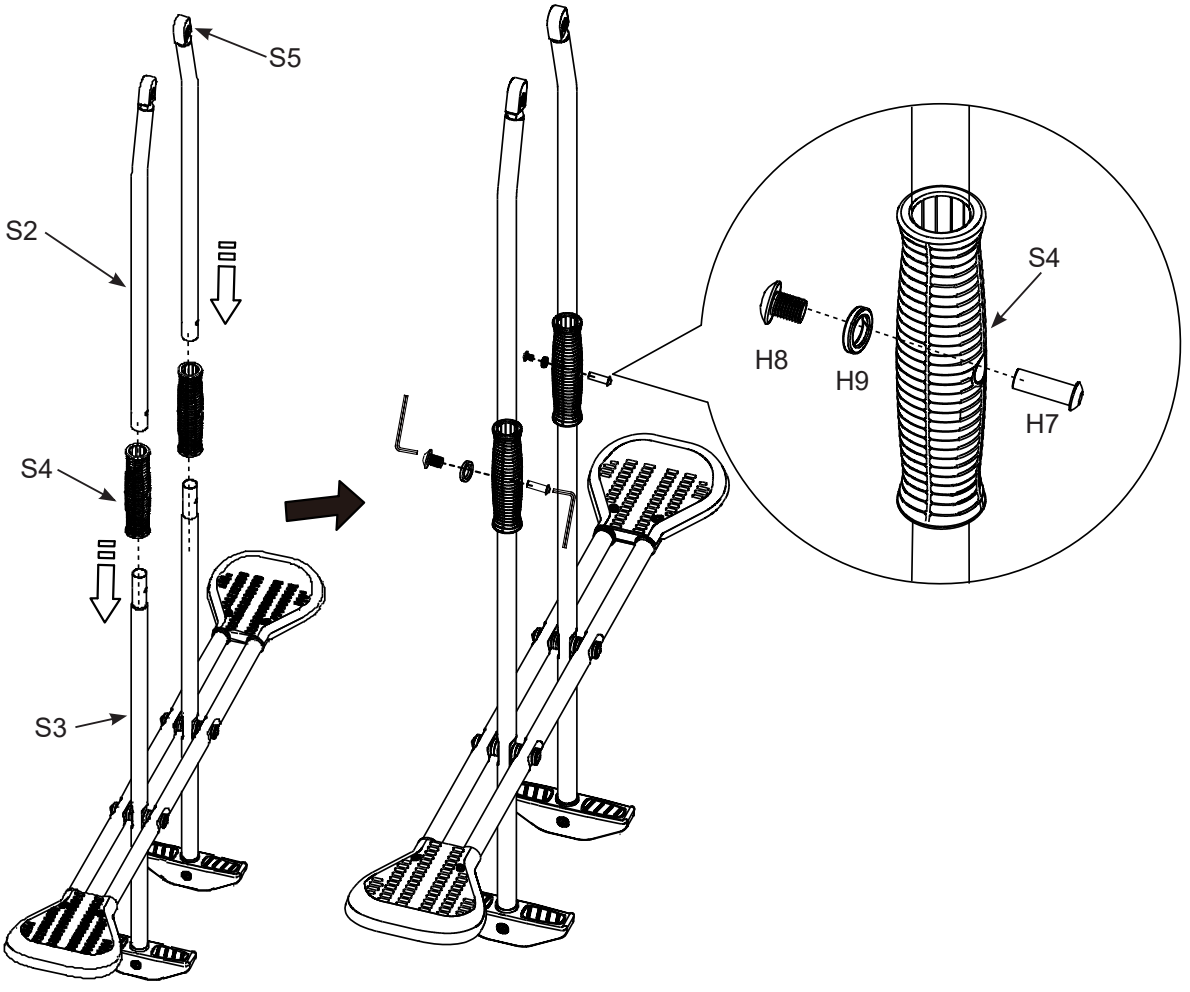


# CONSERVEZ CES INSTRUCTIONS

# INSTRUCTIONS DE MONTAGE (suite)

**ASSEMBLAGE DU PLANEUR ET BALANÇOIRE À CHAÎNE -**
**Tenez le planeur jusqu'au support de la poutre supérieure. Assurez-vous que les roulements d'insertion (S8) sont en place et fixez le planeur au support de la poutre avec un écrou à canon court (H7). Accrochez la balançoire à chaîne (C1) aux crochets rapides (H17).**

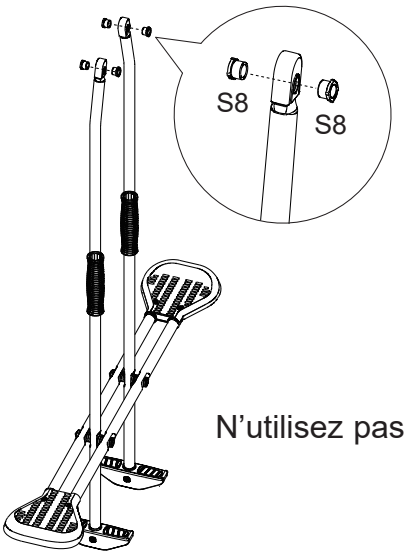


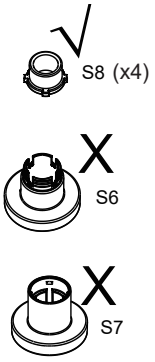


| | |
|---|---|
| H8 (x2)  | H9 (x2)  |
| H7 (x2) 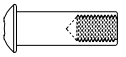 | H4 (x2)  |

N'utilisez pas le joint A (S6) et le joint B (S7) !

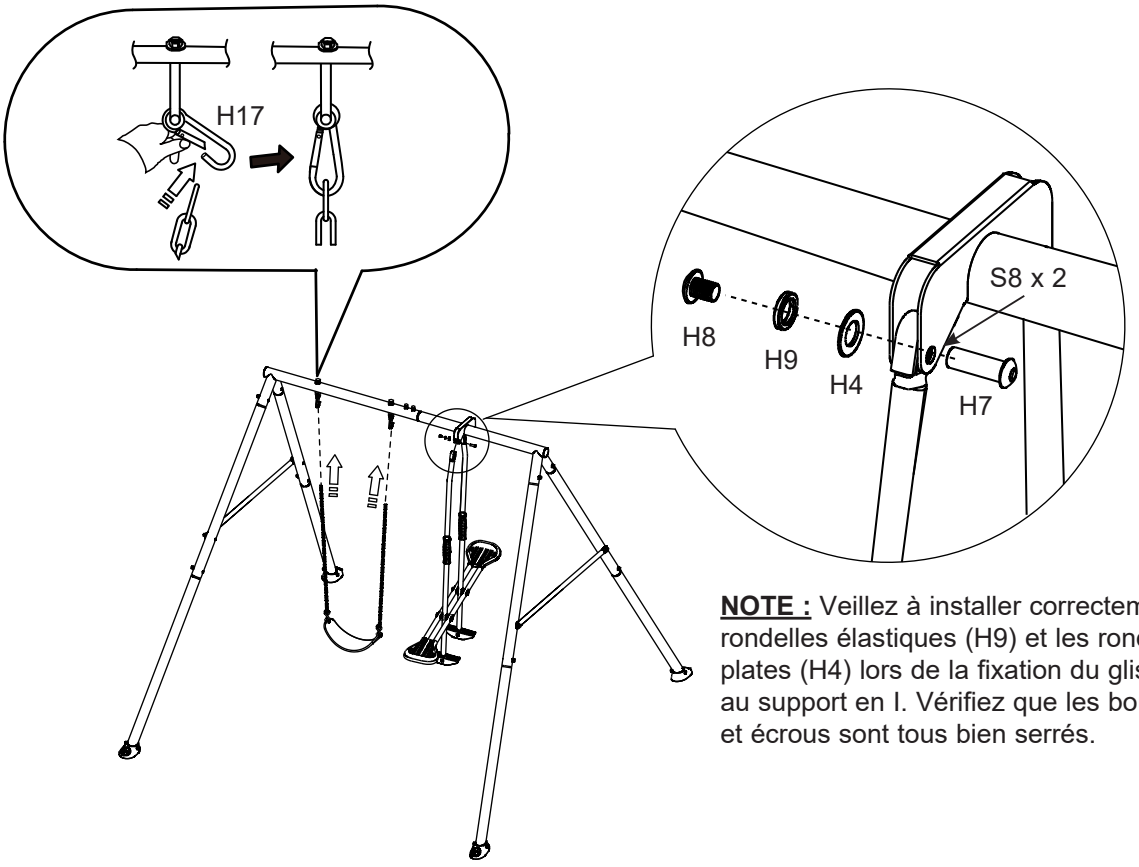


**NOTE :** Veillez à installer correctement les rondelles élastiques (H9) et les rondelles plates (H4) lors de la fixation du glisseur au support en I. Vérifiez que les boulons et écrous sont tous bien serrés.

# CONSERVEZ CES INSTRUCTIONS

# INSTRUCTIONS DE MONTAGE (suite)

**MONTAGE DES BASES DE PIED D'ANCRAGE -**

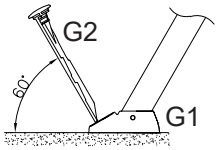


Angle entre le sol horizontal et la tige d'ancrage (G2)

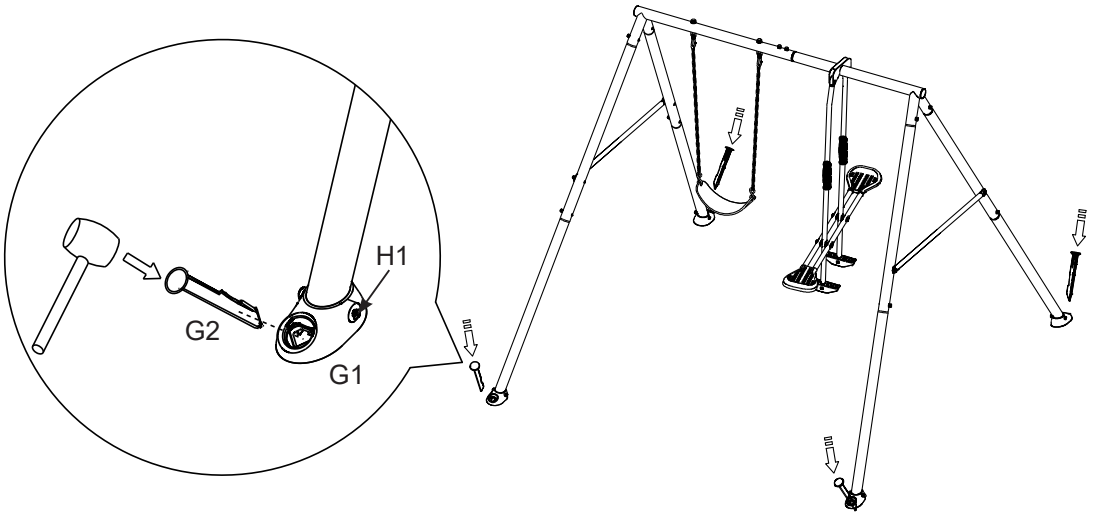


**1.** Fixez les bases de pied d'ancrage dans du béton (non inclus). Mettez à niveau la balançoire et marquez les emplacements des bases de pied d'ancrage. Creusez des trous de 30 cm (11,8") de diamètre par 35 cm (13,8") de profondeur.
**2.** Placez deux briques à l'intérieur du trou pour former une base solide.
**3.** Posez les bases des pieds d'ancrage **(G1)** sur les briques, insérez les tiges d'ancrage **(G2)** à travers les bases des pieds d'ancrage. Remplissez tous les trous avec du béton jusqu'à un niveau prédéfini.
**4.** Les ancrages doivent être placés au niveau ou sous le sol afin de réduire les risques de chute ; remplacez les pièces défectueuses conformément aux instructions du fabricant.
**5.** Laissez le béton durcir correctement, selon les directives du fabricant de béton, avant d'utiliser le produit.

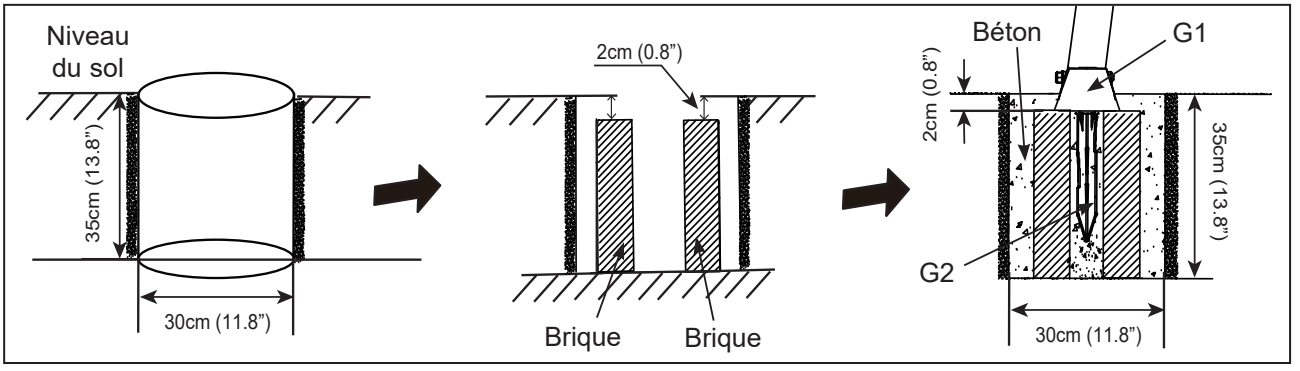


# CONSERVEZ CES INSTRUCTIONS

# ENTRETIEN

**IL EST IMPORTANT DE VÉRIFIER ET DE SERRER TOUT LE MATÉRIEL DE MONTAGE AU DÉBUT ET PENDANT LA SAISON.**

**Au début de chaque saison de jeu :**
- Serrez tout le matériel de montage.
- Lubrifiez toutes les pièces mobiles métalliques.
- Vérifiez tous les revêtements de protection sur les boulons, les tuyaux, les bords et les coins. Remplacez-les s'ils sont desserrés, fissurés ou manquants.
- Vérifiez toutes les pièces mobiles, y compris les sièges des balançoires, les cordes, les câbles et les chaînes, pour détecter l'usure, la rouille ou toute autre détérioration. Remplacez si besoin.
- Vérifiez que les pièces métalliques ne sont pas rouillées. Si vous en trouvez, poncez et repeignez-les à l'aide d'une peinture sans plomb répondant aux exigences du 16 CFR 1303.
- Réinstallez toutes les pièces en plastique, telles que les sièges de balançoire ou tout autre article qui a été retiré pour la saison froide.
- Ratissez et vérifiez la profondeur des matériaux de revêtement protecteur lâches pour empêcher le compactage et maintenir une profondeur appropriée. Remplacez si nécessaire.

**Deux fois par mois pendant la saison de jeu :**
- Serrez tout le matériel de montage.
- Vérifiez tous les revêtements de protection sur les boulons, les tuyaux, les bords et les coins. Remplacez-les s'ils sont desserrés, fissurés ou manquants.
- Ratissez et vérifiez la profondeur des matériaux de revêtement protecteur lâches pour empêcher le compactage et maintenir une profondeur appropriée. Remplacez si nécessaire.

**Une fois par mois pendant la saison de jeu :**
- Lubrifiez toutes les pièces mobiles métalliques.
- Vérifiez toutes les pièces mobiles, y compris les sièges des balançoires, les cordes, les câbles et les chaînes, pour détecter l'usure, la rouille ou toute autre détérioration. Remplacez si besoin.

**À la fin de chaque saison ou lorsque la température descend en dessous de 0 °C**
- Enlevez les sièges en plastique des balançoires et les autres éléments spécifiés par le fabricant et rangez-les à l'intérieur ou ne les utilisez pas.
- Ratissez et vérifiez la profondeur des matériaux de revêtement protecteur lâches pour empêcher le compactage et maintenir une profondeur appropriée. Remplacez si nécessaire.

**Les propriétaires sont responsables du maintien de la lisibilité des étiquettes de mise en garde.**

**Instructions de mis au rebut :**
- Démontez et éliminez l'équipement du terrain de jeu de manière à ce qu'il n'y ait pas de risques déraisonnables au moment où l'équipement est jeté. Respectez toutes les exigences locales en matière de mise au rebut.
- Démontez complètement l'ensemble du cadre. Ne laissez pas de pièces partiellement démontées dans des endroits accessibles aux enfants.
- Si vous souhaitez recycler les tubes en acier, apportez le cadre à votre centre de recyclage local.
- Toutes les pièces en plastique peuvent être recyclées, apportez-les à votre centre de recyclage local.
- Ne laissez pas les enfants jouer avec des pièces démontées destinées à être éliminées, telles que des chaînes, des tubes, des boulons, des écrous, des vis, etc.
- Toutes les pièces et les boulons rouillés doivent être correctement éliminés. Ne les réutilisez pas.

Conservez cette fiche d'instructions et d'informations au cas où le fabricant devrait être contacté.

# CONSERVEZ CES INSTRUCTIONS

# GARANTIE LIMITÉE

Votre Intex Portique Balancoire 2 Agres a été conçue en utilisant les meilleurs matériaux et techniques de fabrication. Tous les produits Intex ont été inspectés et sont exempts de vices de fabrication. Cette garantie limitée s'applique uniquement à la Intex Portique Balancoire 2 Agres.

Cette garantie limitée est en complément, et non en remplacement, de la garantie légale. Dans les cas où cette garantie serait en contradiction avec vos droits locaux, ces derniers restent prioritaires. Par exemple, les lois européennes apportent des droits statutaires complémentaires à ceux offerts par la garantie limitée. Pour plus d'informations, consultez le site Internet européen: http: //ec.europa.eu/consumers/ecc/contact_en/htm.

Les dispositions de cette garantie limitée s'appliquent seulement au premier acheteur. Cette garantie limitée n'est pas transférable. La présente garantie limitée est valable pour la période indiquée ci-dessous, à compter de la date de l'achat initial au détail ou de la livraison, selon la dernière de ces dates. Conservez l'original du ticket de caisse avec ce manuel, car une preuve d'achat sera exigée et devra accompagner les réclamations; dans le cas contraire, la garantie limitée n'est pas valide.

Garantie Portique Balancoire 2 Agres – 2 ans

Si vous constatez un défaut de fabrication au cours des périodes indiquées ci-dessus, veuillez contacter le centre de service Intex approprié dont la liste figure sur la fiche séparée « Centres de service agréés ». Si vous retournez l'article défectueux comme le bureau SAV vous l'aura indiqué, le Service après-vente inspectera l'article et vérifiera la validité de la réclamation. Si l'article est couvert par les termes de la garantie, le produit sera réparé ou échangé avec un produit similaire (de notre choix) sans frais de votre part.

Aucune garantie complémentaire (autre que légale) ne sera appliquée. En aucun cas INTEX, ses agents et/ou employés ne sauront être tenus responsables des dommages directs ou indirects résultant de l'utilisation du Portique Balancoire 2 Agres (y compris la fabrication du produit). Certains pays ou certaines juridictions n'autorisent pas l'exclusion ou la limitation des dommages impliqués ou accessoires, les limitations ou exclusions ci-dessus ne s'appliquent donc peut-être pas à vous.

Cette garantie limitée ne s'applique pas dans les circonstances suivantes :

- Si la Intex Portique Balancoire 2 Agres fait l'objet de négligence, d'une utilisation ou d'une application anormale, d'un accident, d'une exploitation inappropriée, d'un entretien ou d'un stockage inadéquat;
- Si la Intex Portique Balancoire 2 Agres est soumise à des dommages dus à des circonstances indépendantes de la volonté d'Intex, y compris, mais sans s'y limiter, l'usure normale et les dommages causés par l'exposition au feu, aux inondations, au gel, à la pluie ou à d'autres forces environnementales externes;
- Pour les pièces et composants non vendus par Intex; et/ ou.
- Les modifications non autorisées, les réparations ou le démontage du Portique Balancoire 2 Agres par une personne autre que le personnel des centres SAV Intex.

Les blessures ou les dégâts matériels ne sont en aucun cas couverts par cette garantie.

Lisez le manuel avec attention et suivez les instructions concernant le fonctionnement et l'entretien de votre Portique Balancoire 2 Agres. Inspectez toujours votre produit avant de l'utiliser. La garantie peut être annulée si les instructions ne sont pas suivies.

# CONSERVEZ CES INSTRUCTIONS