INTEX® MANUEL D'UTILISATION

ENCADREMENT DE PISCINE POUR ANIMAUX DOMESTIQUES

60" x 60" x 12" (1.52m x 1.52m x 30.5cm)
90" x 60" x 18" (2.29m x 1.52m x 45.7cm)

IMPORTANT
Lisez et suivez attentivement toutes ces instructions avant d'installer et d'utiliser ce produit.
À conserver pour une consultation ultérieure.





Adresses sur quefairedemesdechets.fr

INTEX ©2024 Intex Marketing Ltd. - Intex Development Co. Ltd. - Intex Recreation Corp. All rights reserved/Tous droits réservés/Todos los derechos reservados/Alle Rechte vorbehalten. Printed in China/Imprimé en Chine/Impreso en China/Gedruckt in China.
®™ Trademarks used in some countries of the world under license from/®™ Marques utilisées dans certains pays sous licence de/Marcas registradas utilizadas en algunos países del mundo bajo licencia de/Warenzeichen verwendet in einigen Ländern der Welt in Lizenz von/**Intex Marketing Ltd. to/à/a/an Intex Development Co. Ltd., Hong Kong & Intex Recreation Corp., P.O. Box 1440, Long Beach, CA 90801** • Distributed in the European Union by/Distribué dans l'Union Européenne par/Distribuido en la unión Europea por/Vertrieb in der Europäischen Union durch/**Intex Trading B.V., Ettenseweg 46, 4706 PB Roosendaal – The Netherlands** • Distributed in the UK by **Unitex Service (UK) Limited, 21 Holborn Viaduct, London EC1A 2DY, UK.**
www.intexcorp.com

TABLE DES MATIÈRES

Attention / Important..... **3-4**

Détail des pièces..... **5-7**

Instructions de montage..... **8-12**

Entretien de la piscine & produits chimiques..... **13**

Stockage à long terme et vidange..... **14**

Règles de sécurité en milieu aquatique..... **15**

Résolution du problème..... **15**

Garantie..... **16**

Introduction :

Merci d'avoir acheté une piscine Intex. Merci de prendre quelques minutes pour lire ce manuel avant d'installer votre piscine. Les informations suivantes vont vous permettre de conserver votre piscine plus longtemps, de la rendre plus sûre pour plus d'amusement. 2 personnes sont conseillées pour le montage de la piscine. Des personnes supplémentaires rendront l'installation plus rapide suivant la taille de la piscine.

Aucun outil n'est nécessaire pour le montage.

CONSERVEZ CES INSTRUCTIONS

IMPORTANT

Lisez et suivez toutes les informations et les instructions de sécurité. Ne pas suivre ces avertissements et instructions peut entraîner de sérieuses blessures et des dangers de mort en particulier concernant les enfants. Référez-vous au nom du modèle ou au numéro situés sur le packaging.

⚠ ATTENTION



- **Utilisez votre piscine sous surveillance constante d'un adulte compétent.**
- Ne jamais laisser votre enfant sans surveillance – danger de noyade.
- Utilisable uniquement par des enfants de plus de 3 ans.
- Les enfants, particulièrement en dessous de 5 ans, sont très exposés aux risques de noyade.
- Les enfants peuvent se noyer dans une très faible quantité d'eau. Videz la pataugette lorsqu'elle n'est pas utilisée.
- Regardez les enfants, restez à côté d'eux, et surveillez-les quand ils sont à côté ou dans la piscine et quand vous remplissez et videz la piscine. Quand vous êtes à la recherche d'un enfant, vérifiez en premier la piscine, même si l'enfant est censé être dans la maison.
- Rangez la piscine vide de manière à ce qu'elle ne recueille pas l'eau de pluie ou d'une autre source.
- Limitez l'accès aux enfants sans surveillance, en installant une clôture ou autre barrière agréée tout autour de la piscine. Les lois locales ou nationales peuvent nécessiter une clôture ou autre barrière normalisée. Vérifiez les lois locales et nationales avant d'installer votre piscine.
- Éloignez toutes les lignes électriques, radios, haut-parleurs et tout autre appareil électrique de la piscine. Ne placez pas la piscine à côté ou au-dessus de lignes électriques.
- Ne laissez pas les enfants utiliser ou jouer avec la rampe pour animaux de compagnie.
- Fermez correctement toutes les portes, fenêtres et autres barrières de sécurité pour éviter l'entrée de personnes non autorisées ou non surveillées.
- Installez une barrière de sécurité pour éviter l'entrée de jeunes enfants et d'animaux domestiques.
- La piscine et les accessoires doivent être montés et démontés par des adultes.
- Ne plongez pas, ne sautez pas et ne glissez pas dans la piscine.
- Le sol doit être plat, de niveau, compact ou comblé; le non-respect de ces recommandations peut entraîner l'effondrement de la piscine et le risque qu'une personne se trouvant dans la piscine soit éjectée.
- Ne vous appuyez pas, n'enjambez pas et n'exercez pas de pression sur le boudin gonflable ou le bord supérieur de la piscine pour éviter toute blessure ou inondation. N'autorisez personne à s'asseoir ou à grimper sur les bords de la piscine.
- Retirez tous les jouets et articles flottants de la piscine et de ses abords lorsque cette dernière n'est pas utilisée. Tout objet présent dans la piscine risquerait d'attirer les jeunes enfants.
- Retirez les jouets, tables, chaises et tout objet sur lequel un enfant pourrait grimper, dans un périmètre de 1,22 mètre autour de la piscine.
- Gardez les équipements de sauvetage autour de la piscine et affichez clairement le numéro des urgences près de votre piscine. Exemple d'équipement de sécurité: gilet de sauvetage, bouée de secours attaché à une corde, perche rigide d'au moins 3,60 mètres de long.
- N'utilisez jamais la piscine seul et ne permettez jamais aux autres de l'utiliser seul.
- Gardez votre piscine propre et claire. Le fond de la piscine doit être visible à tout moment depuis l'extérieur de la piscine.
- Si vous utilisez votre piscine de nuit, ayez recours à un éclairage artificiel pour éclairer les pictogrammes de sécurité, l'échelle, le fond et les abords de la piscine.
- Restez éloigné de la piscine lorsque vous consommez de l'alcool ou de la drogue.
- Tenez la bâche éloignée des enfants afin d'éviter tout étranglement, étouffement ou toute blessure grave.
- Retirez complètement la bâche avant d'utiliser votre piscine. Les enfants ou adultes ne peuvent pas être repérés sous une bâche.
- Ne couvrez ou ne découvrez pas votre piscine lorsque vous ou quelqu'un d'autre se trouve dans la piscine.
- Conservez les abords de la piscine propres et dégagés de tout objet afin d'éviter glissades et chutes qui pourraient entraîner des blessures.
- Conservez l'eau de votre piscine propre et saine afin d'éviter toute maladie provoquée par l'eau de votre bassin. N'avalez jamais l'eau de votre piscine. Maintenez-la propre.
- Les piscines sont sujettes à l'usure et à la détérioration. Entretenez correctement votre piscine. Certains types de détérioration peuvent entraîner la rupture de votre piscine et le déversement de grande quantité d'eau aux abords.
- Cette piscine est destinée à être utilisée à l'extérieur uniquement. Réservé à un usage familial.
- Rangez correctement la piscine lorsqu'elle n'est pas utilisée pendant une période prolongée, par exemple pendant les mois d'hiver. Voir la section « Stockage à long terme et vidange ».
- Lors de l'utilisation de votre piscine, vous devez faire marcher la filtration au moins une fois par jour pour vous assurer que l'eau est complètement renouvelée. Consultez le manuel d'utilisation de la pompe pour calculer le temps nécessaire de fonctionnement.

L'UTILISATION DE BARRIÈRES ET DE COUVERTURES DE PISCINE NE SE SUBSTITUE PAS À LA SURVEILLANCE CONSTANTE D'ADULTES COMPÉTENTS. LA PISCINE N'EST PAS LIVRÉE AVEC UN MAÎTRE-NAGEUR. LES ADULTES DOIVENT DONC AGIR EN TANT QUE TEL ET PROTÉGER LA VIE DES BAIGNEURS, EN PARTICULIER LES ENFANTS, DANS LA PISCINE ET AUTOUR DE LA PISCINE.

LE NON-RESPECT DE CES CONSIGNES DE SÉCURITÉ PEUT ENTRAÎNER DES DÉGÂTS MATÉRIELS, DES BLESSURES GRAVES OU LA MORT.

Important :
Les propriétaires de piscine doivent se mettre en conformité avec les réglementations locales ou nationales, en particulier pour les barrières de sécurité, les éclairages et autres dispositifs de sécurité. Les clients doivent contacter l'administration locale compétente.

CONSERVEZ CES INSTRUCTIONS

IMPORTANT

Avant d'installer et d'utiliser la piscine, veuillez lire attentivement, assimiler et respecter toutes les informations contenues dans cette notice d'utilisation. Ces avertissements, instructions et consignes de sécurité portent sur certains des risques usuels associés aux loisirs aquatiques, mais ils ne peuvent pas couvrir la totalité des risques et dangers. Faites toujours preuve de prudence, de discernement et de bon sens lors des activités aquatiques. Conservez ces informations afin de pouvoir vous y référer ultérieurement. Voir le produit pour les avertissements supplémentaires.

Général
- Vérifiez les broches, boulons et/ou vis pour la rouille, éclats ou bords tranchants régulièrement, surtout au niveau des surfaces accessibles, pour éviter toute blessure.

Sécurité des non-nageurs
- Une surveillance attentive, active et continue des enfants qui ne savent pas bien nager et des non-nageurs est requise en permanence par un adulte compétent (en gardant à l'esprit que le risque de noyade est le plus élevé pour les enfants de moins de cinq ans).
- Désignez un adulte compétent pour surveiller le bassin à chaque fois qu'il est utilisé.
- Il convient que les enfants qui ne savent pas bien nager ou les non-nageurs portent des équipements de protection individuelle lorsqu'ils utilisent la piscine.
- Lorsque le bassin n'est pas utilisé ou sans surveillance, retirez tous les jouets de la piscine et ses abords afin de ne pas attirer les enfants vers le bassin.

Dispositifs de sécurité
- Il est recommandé d'installer une barrière (et de sécuriser toutes les portes et fenêtres, le cas échéant) afin d'empêcher tout accès non autorisé à la piscine.
- Les barrières, couvertures, alarmes de piscine ou dispositifs de sécurité similaires sont des aides utiles, mais ils ne remplacent pas la surveillance continue par un adulte compétent.

Équipements de sécurité
- Il est recommandé de garder du matériel de sauvetage (une bouée, par exemple) près du bassin.
- Gardez un téléphone en parfait état de marche et une liste de numéros d'urgence à proximité du bassin.

Sécurité d'emploi de la piscine
- Incitez tous les utilisateurs, en particulier les enfants, à apprendre à nager.
- Apprenez les gestes qui sauvent (réanimation cardiopulmonaire) et mettez régulièrement à jour vos connaissances. Ces gestes peuvent sauver une vie en cas d'urgence.
- Expliquez aux utilisateurs de la piscine, enfants inclus, la procédure à suivre en cas d'urgence.
- Ne plongez jamais dans un plan d'eau peu profond, sous peine de blessures graves ou mortelles.
- N'utilisez pas la piscine sous l'emprise d'alcool ou de médicaments susceptibles de réduire votre capacité à utiliser la piscine en toute sécurité.
- Si vous utilisez une bâche, retirez-la entièrement de la surface de l'eau avant d'entrer dans le bassin.
- Traitez l'eau de votre piscine et instaurez de bonnes pratiques d'hygiène afin de protéger les utilisateurs des maladies liées à l'eau. Consultez les consignes de traitement de l'eau données dans la notice d'utilisation.
- Stockez les produits chimiques (produits de traitement de l'eau, de nettoyage ou de désinfection, par exemple) hors de portée des enfants.
- Placez les échelles amovibles sur une surface horizontale.
- Observez et respectez les avertissements et les pictogrammes de sécurité sur la paroi de la piscine.

AVERTISSEMENT DE SÉCURITÉ POUR LES ANIMAUX DE COMPAGNIE
- Ne laissez pas votre animal entrer dans la piscine avant qu'elle ne soit remplie d'eau.
- Familiarisez votre animal avec le produit. Ne forcez jamais votre animal à entrer dans la piscine.
- Surveillez et gardez à l'œil votre animal dans la piscine. Les noyades accidentelles d'animaux de compagnie se produisent.
- Ne laissez pas votre animal entrer dans la piscine si l'eau est trop froide pour éviter le risque d'une hypothermie.
- Consultez un vétérinaire avant d'utiliser ce produit si votre animal est malade ou a une plaie ouverte.
- Ne laissez pas votre animal boire l'eau de la piscine ; prévoyez une source d'eau potable séparée.
- Ne laissez pas votre animal mordre, mâcher ou se tenir sur le bord du produit.
- Surveillez le comportement de votre animal dans et autour de la piscine, surtout si vous avez plus d'un animal, pour éviter de blesser les animaux et surtout les enfants s'ils se trouvent à proximité, il est important de respecter les règles de sécurité suivantes.
- Coupez les griffes de votre animal avant l'utilisation afin d'éviter qu'il ne griffe ou ne perfore le produit.
- Brossez votre animal et lavez-le avant de le laisser entrer dans la piscine.
- Retirez tous les objets pointus de la piscine, tels que les jouets à mâcher pour animaux de compagnie.
- Remplacez l'eau après l'utilisation par votre animal.
- La rampe est réservée à l'usage des animaux domestiques. Retirez l a rampe lorsqu'elle n'est pas utilisée.

CONSERVEZ CES INSTRUCTIONS

DÉTAIL DES PIÈCES

Avant d'installer votre piscine, prenez quelques instants pour vérifier son contenu et vous familiariser avec chaque pièce détachée.

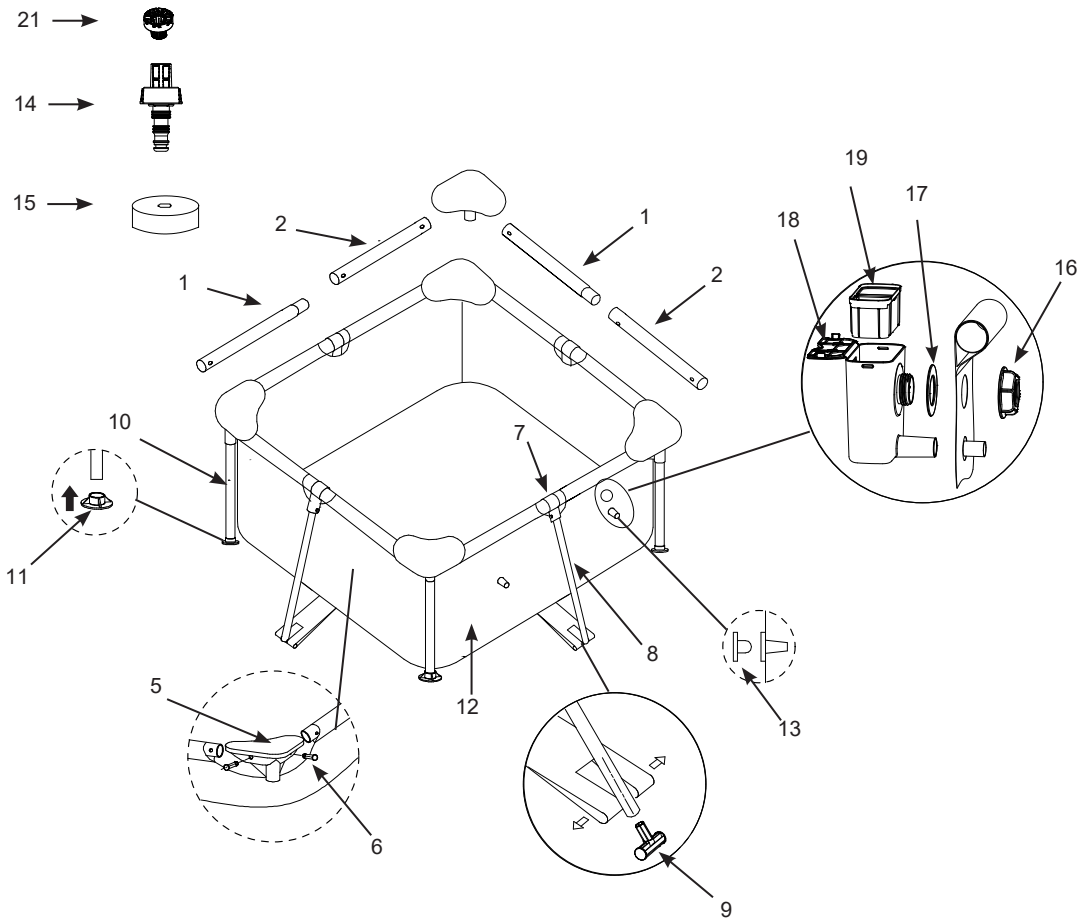



TAILLE : 60" X 60" X 12"
(1.52m x 1.52m x 30.5cm)

NOTE : Ce croquis est une simple représentation du produit. Il n'est pas à l'échelle réelle.

CONSERVEZ CES INSTRUCTIONS

DÉTAIL DES PIÈCES (suite)

Avant d'installer votre piscine, prenez quelques instants pour vérifier son contenu et vous familiariser avec chaque pièce détachée.

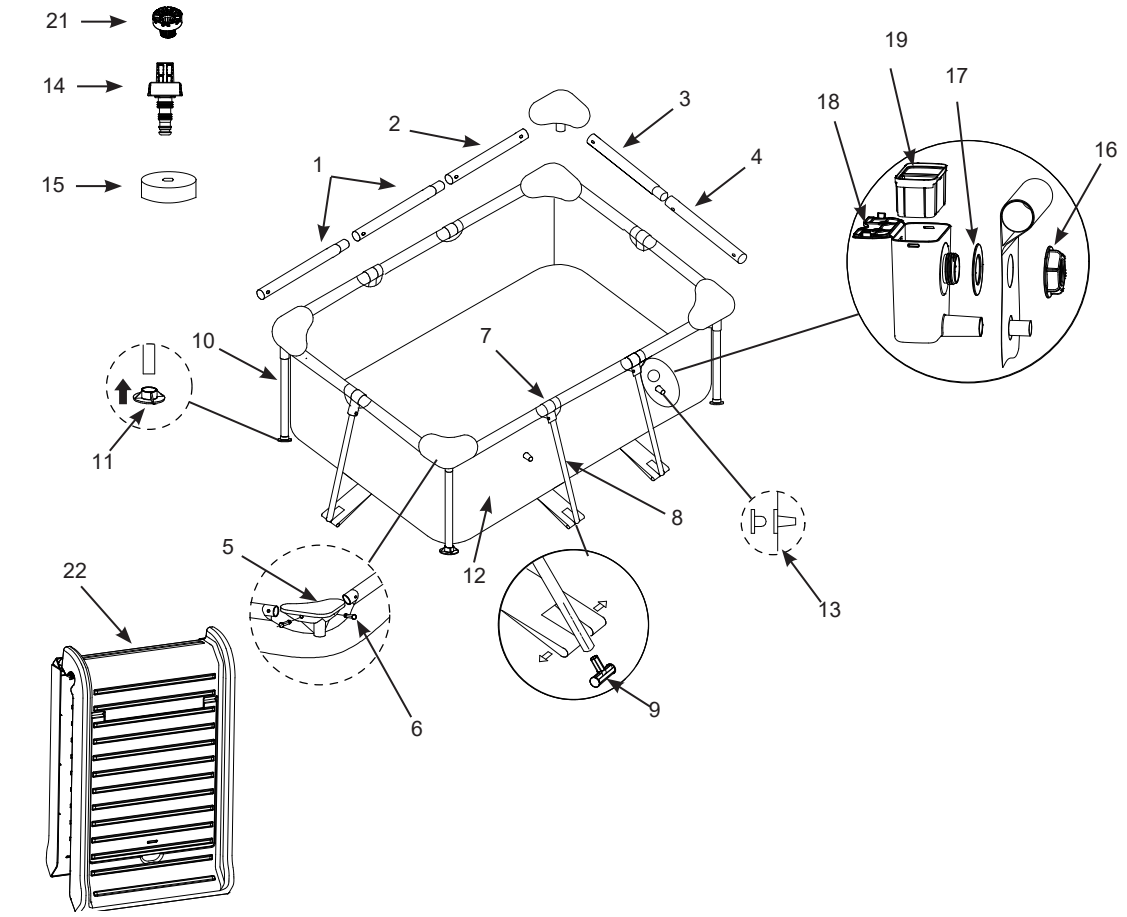

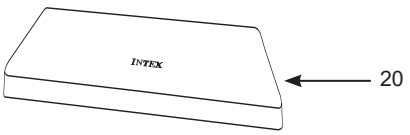

TAILLE : 90" X 60" X 18"
(2.29m x 1.52m x 45.7cm)

NOTE : Ce croquis est une simple représentation du produit. Il n'est pas à l'échelle réelle.

CONSERVEZ CES INSTRUCTIONS

DÉTAIL DES PIÈCES (suite)

Avant d'installer votre piscine, prenez quelques instants pour vérifier son contenu et vous familiariser avec chaque pièce détachée.

N°	DÉSIGNATION	60" x 60" x 12" (1.52m x 1.52m x 30.5cm)		90" x 60" x 18" (2.29m x 1.52m x 45.7cm)	
		RÉFÉRENCE PIÈCE DÉTACHÉE	QUANTITÉ	RÉFÉRENCE PIÈCE DÉTACHÉE	QUANTITÉ
1	POUTRES (A)	10947	4	10947	4
2	POUTRES (B)	10952	2	10952	2
3	POUTRES (C)	/	/	10947	2
4	POUTRES (D)	/	/	10952	2
5	COUDE (AVEC SIÈGE D'ANGLE)	10573A	4	10573A	4
6	GOUPILLES (2 EN PLUS)	10574	10	10574	10
7	PIÈCE EN T	10967A	4	10967A	6
8	PIED CÔTÉ	13476	4	13478	6
9	PIÈCE EN T INVERSÉE DU PIED DE CÔTÉ	11874	4	11874	6
10	PIED VERTICAL D'ANGLE (E)	13477	4	13479	4
11	SABOT POUR PIED VERTICAL	10576	4	10576	4
12	LINER (INCLUS BOUCHON DE LA BONDE DE VIDANGE)	13467E	1	13468E	1
13	BUSE	10127	3	10127	3
14	ADAPTATEUR DE VIDANGE	10201	1	10201	1
15	BOUCHON DE LA BONDE DE VIDANGE	10649	1	10649	1
16	ÉCROU DE L'ÉCUMOIR	13473	1	13473	1
17	RONDELLE DE L'ÉCUMOIR	13474	1	13474	1
18	CORPS DE L'ÉCUMOIR	13475	1	13475	1
19	ÉCRAN DU FILTRE DE L'ÉCUMOIR	13472	1	13472	1
20	BÂCHE DE PISCINE	13469	1	13470	1
21	FILTRE DE LA VANNE DE VIDANGE (VALVE DE VIDANGE PRÉ-INSTALLÉE À L'INTÉRIEUR)	13480	1	13480	1
22	RAMPE	/	/	13471	1

CONSERVEZ CES INSTRUCTIONS

MONTAGE DE LA PISCINE

INFORMATIONS IMPORTANTES SUR LE CHOIX DU SITE D'INSTALLATION ET SUR LA PRÉPARATION DU TERRAIN

⚠ ATTENTION

- **Votre piscine doit être installée de façon à ce que vous puissiez fermer les portes, fenêtres ou barrières de sécurité pour empêcher l'accès à toute personne non autorisée ou non surveillée.**
- **Installez une barrière de sécurité qui empêchera l'accès de votre piscine aux jeunes enfants et aux animaux.**
- **Le sol doit être plat, de niveau, compact ou comblé, la piscine doit être remplie selon les instructions ci-dessous; le non-respect de ces recommandations peut entraîner l'effondrement de la piscine ou le risque qu'une personne se trouvant dans la piscine soit éjectée et sérieusement blessée.**
- **Risques électriques : branchez uniquement l'épurateur sur une prise reliée à la terre et protégée par un disjoncteur différentiel (DDR) 30mA ou un dispositif de courant résiduel. Afin de diminuer les risques électriques, nous vous recommandons de ne pas utiliser de rallonge électrique. Choisissez pour votre piscine un emplacement qui permette de vous brancher directement à une prise. Placez le cordon d'alimentation à un endroit où il ne pourra pas être endommagé par une tondeuse, une débroussailleuse ou tout autre appareil. Consultez la notice de votre épurateur pour d'autres avertissements et conseils.**
- **Risques de blessures graves : N'essayez pas d'assembler la piscine quand il y a beaucoup de vent.**

Pour l'installation de votre piscine, choisissez un endroit en prêtant attention aux points suivants :

1. Le terrain doit ABSOLUMENT ÊTRE PLAT ET DE NIVEAU. N'installez pas votre piscine sur un terrain en pente, pas de niveau.
2. Le terrain doit être compact et suffisamment résistant pour supporter la pression et le poids représenté par une piscine pleine. N'installez pas votre piscine sur un terrain meuble, boueux, sableux ou mou.
3. Ne jamais installer une piscine sur une terrasse, un balcon ou une plateforme qui pourraient s'effondrer sous le poids de la piscine remplie.
4. Prévoyez au moins 1,50 m, 2 m d'espace autour de la piscine sans objet afin d'éviter qu'un enfant ne grimpe dessus pour accéder à la piscine.
5. L'herbe sous la piscine sera endommagée. Les éclaboussures peuvent endommager les végétaux.
6. Éliminez d'abord toutes les mauvaises herbes. Certaines variétés d'herbe (St. Augustine et Bermuda) peuvent pousser sous le liner et le percer. L'herbe qui pousse à travers le liner n'est pas un défaut de fabrication et n'est pas couvert par la garantie.
7. La zone doit faciliter la vidange de l'eau de la piscine.

CONSERVEZ CES INSTRUCTIONS

MONTAGE DE LA PISCINE (suite)

Consultez son manuel d'utilisation pour l'installation qui doit se faire une fois cette unité installée.

Temps moyen de montage : 30 minutes (merci de noter que le temps de montage est approximatif et peut varier selon l'expérience des personnes).

1. • Tout d'abord, choisissez un endroit plat, de niveau, d'où vous aurez préalablement retiré toute pierre, branche et tout autre objet pointu pouvant altérer le liner.

• Ouvrez le carton avec précaution, car il peut être utilisé pour stocker la piscine pendant les mois d'hiver ou lorsqu'elle n'est pas utilisée.

• Retirez le liner **(12)** du carton et étalez-le sur le sol en orientant la vanne de vidange vers la zone de vidange. Placez la valve de vidange éloignée de la maison. Dépliez-le entièrement, les bords doivent-être à au moins 1,50 m, 2 m du premier obstacle : murs, arbres, clôtures. Déballez le liner de façon à ce qu'il s'assouplisse à la chaleur du soleil. Le liner se manipulera ainsi plus facilement. Assurez-vous de positionner le côté avec les buses en face de la source électrique.
IMPORTANT : Installez toujours la piscine à 2 adultes au moins.
Ne traînez pas la piscine au sol, vous risqueriez de l'endommager (voir dessin 1).

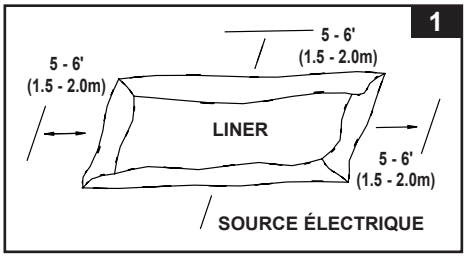

• Lors de l'installation de votre piscine, dirigez les buses de connexion des tuyaux en direction de la source de courant. Lors de l'installation de votre piscine, pensez à la placer en tenant compte des longueurs des tuyaux et du cordon électrique de votre épurateur (selon modèle).

2. Retirez toutes les pièces du carton et disposez-les sur le sol, à l'endroit où elles devront être assemblées. Reprenez la liste complète des pièces détachées et vérifiez que tous les éléments à assembler sont présents **(voir dessin 2 & 2.1)**.
IMPORTANT : Si des pièces manquent, ne commencez pas le montage. Contactez le service consommateur pour commander vos pièces de rechange.
Après l'inventaire de chacune des pièces détachées, retirez-les du tapis de sol pour pouvoir débuter le montage.

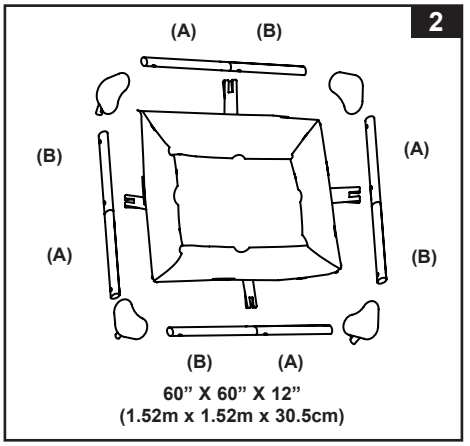

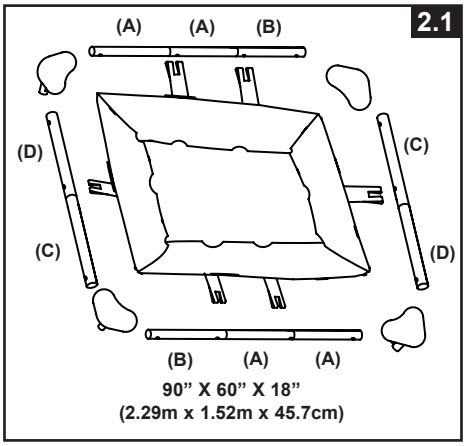

CONSERVEZ CES INSTRUCTIONS

MONTAGE DE LA PISCINE (suite)

3. **Pour 60" X 60" X 12" (1.52m x 1.52m x 30.5cm):**
Commencez par les grands côtés, insérez la poutre 'A' en premier dans les bordures du liner situées dans chaque coin. Poursuivez en emboîtant la poutre « B » dans la poutre « A ». Passez la poutre dans la pièce en T à chaque ouverture du liner **(voir dessin 3)**.

Pour 90" X 60" X 18" (2.29m x 1.52m x 45.7cm):
Commencez par les grands côtés, insérez la poutre 'A' en premier dans les bordures du liner situées dans chaque coin. Poursuivez en emboîtant la poutre « B » dans la poutre « A ». Passez la poutre dans la pièce en T à chaque ouverture du liner **(voir dessin 3.1)**.
Poursuivre en insérant les poutres "A-B et C-D" dans la bordure du liner. Poursuivez avec les petits côtés en insérant les poutres 'C-D' en commençant par la poutre 'C'. Le nombre de poutres est différent d'une taille de piscine à l'autre, comme indiqué dans le tableau ci-dessous.

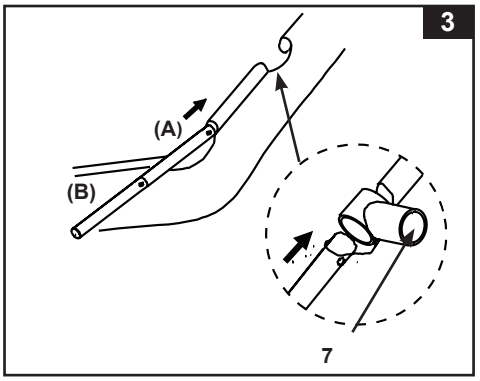

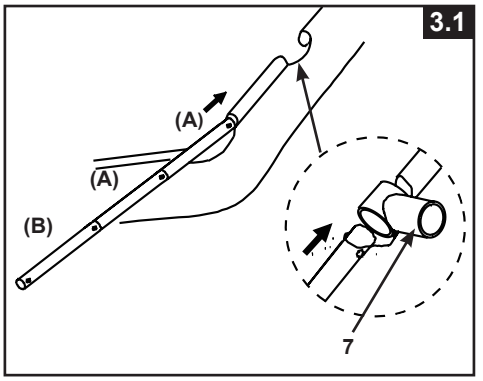

Taille de la piscine	Nbre de pieds de maintient en "T inversé" sur le plus grand côté	Nbre de pieds de maintient en "T inversé" sur le plus petit côté	Combinaison des poutres pour le plus grand côté	Combinaison des poutres pour le plus petit côté
60" x 60" x 12" (1.52m x 1.52cm x 30.5cm)	1	1	A-B	A-B
90" x 60" x 218" (2.29m x 1.52m x 45.7cm)	2	1	A-A-B	C-D

4. Emboîtez les coudes **(5)** et les poutres horizontales aux 4 coins. Sécurisez les jonctions avec les goupilles **(6)** en les insérant dans les trous pré-percés **(voir dessin 4)**.

5. Emboîtez les pieds d'angle **(10)** dans les coudes **(5) (voir dessin 5)**.
NOTE : Les pieds verticaux d'angle **(10)** sont marqués avec la lettre **(E)**. Assurez-vous qu'ils ne sont pas utilisés comme des pieds latéraux **(8)** et vice versa.

6. Emboîtez les sabots **(11)** en bas des pieds verticaux **(10) (voir dessin 5)**.

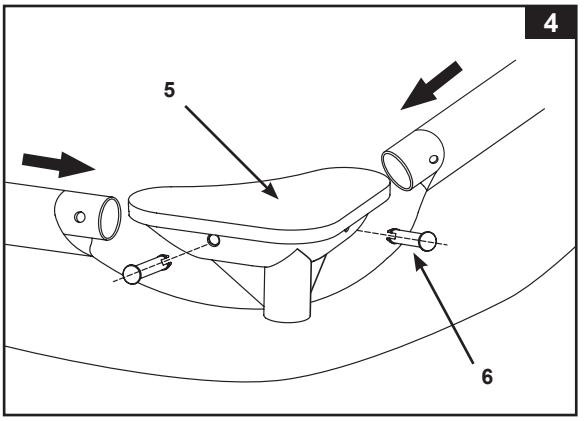

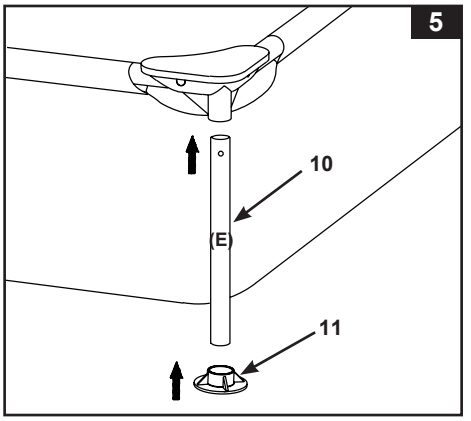

CONSERVEZ CES INSTRUCTIONS

MONTAGE DE LA PISCINE (suite)

7. Raccordez l'embout du pied latéral en « T inversé » **(9)** sur le pied latéral **(8) (voir dessin 6.1)**. Enfoncez le pied latéral **(8)** pour vous assurer que l'embout du pied latéral en « T inversé » est complètement inséré. **NOTE :** Les pieds latéraux **(8)** présentent une encoche sur un côté du pied. Assurez-vous qu'ils ne sont pas utilisés comme des pieds verticaux d'angle **(10)**.

Dégagez la languette de maintient de dessous le liner. Étirez la languette en face du pied correspondant. Crochez la base du pied **(8)** dans la fente de la languette **(voir dessin 6.2)**.

8. Connectez les pieds de côté **(8)** aux pièces en T **(7)**. **NOTE :** Le pied latéral **(8)** s'ajuste bien dans le raccord en « T » **(7)** sans broche. Assurez-vous que le « T inversé » est aligné et parallèle avec la paroi de la piscine **(voir dessin 6.2)**.

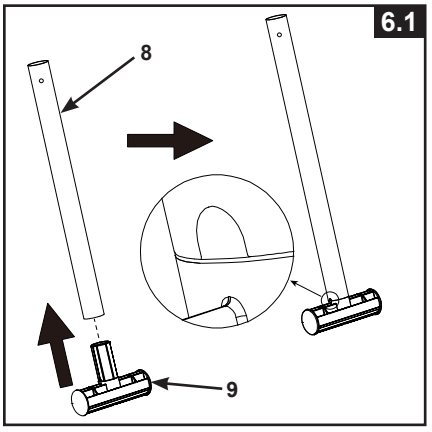

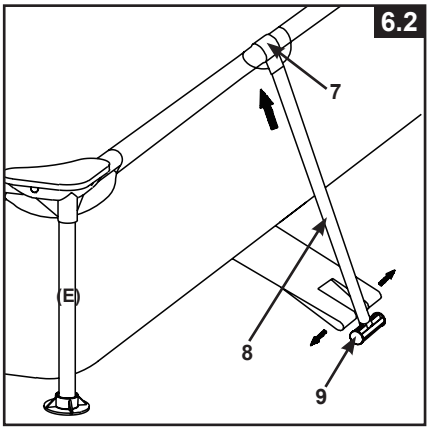

9. installation d'un écumoire

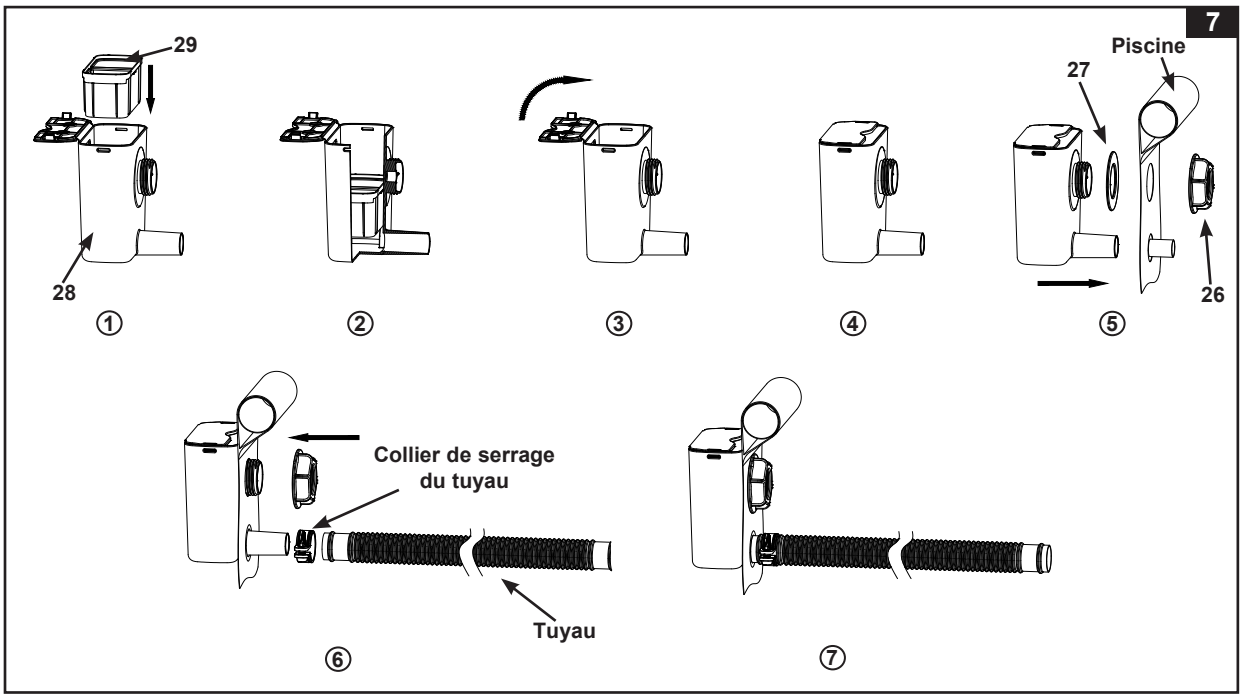

CONSERVEZ CES INSTRUCTIONS

MONTAGE DE LA PISCINE (suite)

10. **Installation de la rampe pour 90" X 60" X 18" (2.29m x 1.52m x 45.7cm)**:
ATTENTION : risque de pincement : tenez les doigts et les mains éloignés des charnières et des ouvertures mobiles. Déployez et ouvrez complètement la rampe. Assurez-vous que les supports verticaux de la plate-forme de repos pour animaux de compagnie sont verrouillés en place avant de l'utiliser. Capacité de charge maximale de la plate-forme de repos pour animaux de compagnie : 50 kg (110 lb). Ne marchez pas, ne vous tenez pas debout et/ou ne vous asseyez pas sur la rampe ou la plate-forme. L'usage de rampe est réservée aux animaux de compagnie.

8

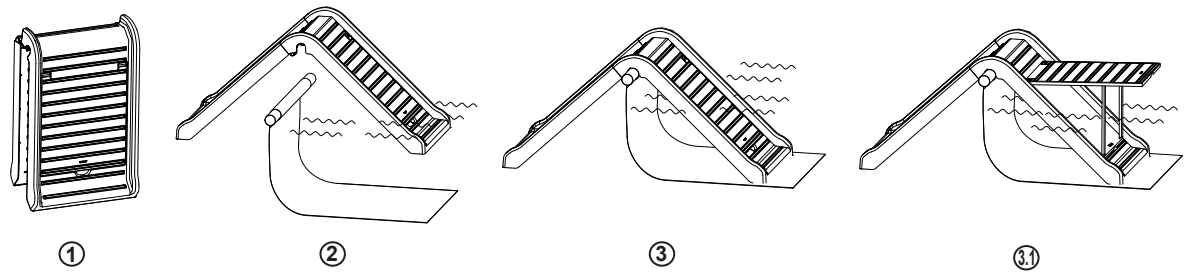

11. Avant de commencer le remplissage, assurez-vous que la partie intérieure de la bonde de vidange soit correctement fermée et que la partie extérieure soit bien vissée. Commencez par remplir 1 cm puis regardez si vous ne voyez pas de différence de niveau entre 2 côtés opposés (afin de voir si le terrain est bien de niveau).
IMPORTANT : Si l'eau coule vers un côté seulement de la piscine, cela signifie que votre sol n'est pas de niveau. Si vous installez la piscine sur un terrain qui n'est pas de niveau, cela entraînera une inclinaison de la piscine, qui engendrera un renflement de la paroi. Si la piscine n'est pas parfaitement de niveau, vous devez la vider, remettre le terrain de niveau, et remplir à nouveau la piscine.

    Commencez à faire disparaître les plis (de l'intérieur de la piscine) en poussant vers l'extérieur le bas du liner, ou (de l'extérieur) en tirant le fond.

12. Remplir la piscine avec de l'eau entre les valeurs MAX et MIN marquées sur l'écumoire **(voir schéma 9)**. La structure du cadre s'inclinera vers l'intérieur après avoir été rempli d'eau jusqu'au niveau recommandé. Ne soyez pas inquiété par l'inclinaison vers l'intérieur des parois latérales, c'est pour permettre le mouvement de l'eau et de la pression lorsque la piscine est en utilisation.

9

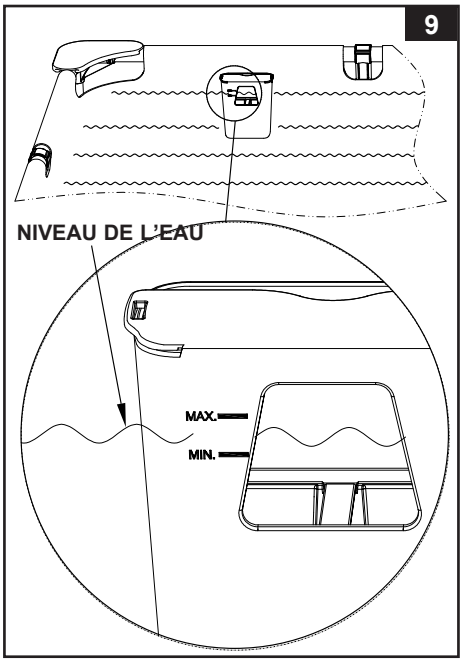

IMPORTANT

Avant de permettre l'accès à la piscine, fixez les règles d'utilisation avec au minimum les règles importantes de sécurité et les conseils de sécurité en milieu aquatique décrits dans ce manuel.

CONSERVEZ CES INSTRUCTIONS

ENTRETIEN DE LA PISCINE & PRODUITS CHIMIQUES

⚠ ATTENTION

PENSEZ À :

- **Conserver l'eau de votre piscine propre et saine afin d'éviter toute maladie provoquée par l'eau de votre bassin. N'avalez jamais l'eau de votre piscine. Maintenez-la propre.**
- **Garder votre piscine propre et claire. Le fond de la piscine doit être visible à tout moment depuis l'extérieur de la piscine.**
- **Tenir la bâche éloignée des enfants afin d'éviter tout étranglement, étouffement ou toute blessure grave.**

Entretien de l'eau

Le maintien d'une eau de bonne qualité est le facteur le plus important pour prolonger la durée de vie de votre piscine et avoir une piscine propre et saine. Des techniques appropriées sont nécessaires pour tester votre eau. Consultez votre spécialiste en produits chimiques pour ces tests. Assurez-vous de bien lire et de bien suivre les instructions des fabricants de produits chimiques.

1. Ne laissez jamais le chlore en contact direct avec le liner avant qu'il ne soit complétement dissous. Les granulés ou les tablettes doivent être préalablement dissous dans un seau d'eau. En outre, le chlore liquide doit être mélangé avec l'eau de la piscine lors de son introduction.
2. Ne mélangez jamais différents produits chimiques. Ajoutez-les l'un après l'autre dans la piscine, en veillant bien à leur dissolution complète.
3. L'épuisette et l'aspirateur de piscine INTEX sont disponibles pour vous aider à conserver une eau propre. Consultez votre revendeur pour plus de renseignements sur ces accessoires.
4. N'utilisez pas de nettoyeur haute pression pour nettoyer la piscine.

⚠ ATTENTION SUIVEZ TOUJOURS LES INSTRUCTIONS DES FABRICANTS DE PRODUITS CHIMIQUES AINSI QUE LES AVERTISSEMENTS SUR LA SANTÉ ET SUR LES RISQUES LIÉS À L'UTILISATION DE TELS PRODUITS.

Ne versez pas de produits chimiques dans votre piscine lorsqu'elle est occupée afin d'éviter tout risque d'irritation de la peau et des yeux. En aucun cas Intex, ses agents autorisés ou employés ne sont responsables auprès de l'acheteur ou d'une tierce partie pour les coûts engendrés par une perte d'eau, de produits chimiques ou de dégâts des eaux. **Ayez à disposition des cartouches de remplacement. Remplacez votre cartouche toutes les 2 semaines.** Les épurateurs Krystal Clear® Intex peuvent être utilisés avec toutes nos piscines.

Pour éviter d'abîmer la piscine et de faire déborder l'eau, vidangez le surplus d'eau. La vidange et l'hivernage de votre piscine

CONSERVEZ CES INSTRUCTIONS

STOCKAGE À LONG TERME ET VIDANGE

1. Vérifiez les règles locales quant aux eaux des piscines.
2. Reliez votre tuyau d'arrosage à l'adaptateur **(14)**.
3. Placez l'autre extrémité du tuyau sur le site d'évacuation.
4. Si le filtre de la valve de vidange **(21)** n'est pas à l'intérieur de la valve de vidange : depuis l'intérieur de la piscine, ouvrez le bouchon de la valve de vidange et insérez le filtre de la valve de vidange **(21)** dans la valve de vidange **(voir dessin 10)**.
5. De l'extérieur de la piscine, ouvrez le bouchon de vidange et fixez le connecteur de vidange avec le tuyau d'arrosage.

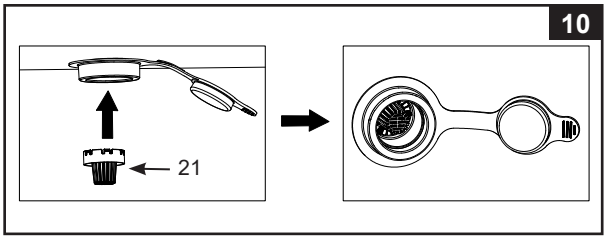

6. Quand l'eau ne s'écoule plus, commencez à soulever la piscine par le côté opposé à la bonde de vidange. Cela permettra à l'eau restante de s'évacuer complètement.
7. Une fois votre piscine vidée, retirez le tuyau et son adaptateur.
8. Nettoyez tous les cheveux et débris du filtre de la valve de vidange **(21)**, gardez le filtre de la valve de vidange à l'intérieur de la valve de vidange et réinsérez le bouchon de vidange dans la valve de vidange à l'intérieur de la piscine.
9. Rebouchez la valve de vidange à l'extérieur de la piscine.
10. Pour le démontage de la piscine, effectuez les instructions de montage à l'envers et retirez toute la tuyauterie.
11. Veillez à ce que la piscine et toutes ses pièces soient complètement sèches avant de les stocker. Séchez le liner à l'air libre au soleil jusqu'à ce qu'il soit complètement sec avant de le plier **(voir dessin 11)**. Talquez le liner pour éviter qu'il se colle et pour absorber l'humidité.
12. Pour le pliage, commencez par faire un carré. En commençant d'un côté, pliez 1/6 du liner sur lui-même 2 fois. Effectuez la même opération du côté opposé **(voir dessin 12.1 & 12.2)**.
13. Pliez ensuite un côté sur l'autre comme si vous refermiez un livre **(voir dessin 13.1 & 13.2)**.
14. Pliez les 2 grandes parties au milieu **(voir dessin 14)**.
15. Pliez une partie sur l'autre comme pour fermer un livre et appuyez sur le liner **(voir dessin 15)**.
16. Entreposez la piscine vide en toute sécurité, de manière à ce qu'elle ne recueille pas l'eau de pluie ou d'une autre source et qu'elle ne soit pas emportée par un vent fort. Rangez le liner et les accessoires dans un endroit tempéré entre 0°C et 40°C.
17. Le carton d'origine peut être utilisé pour l'hivernage.

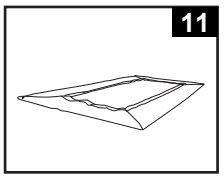

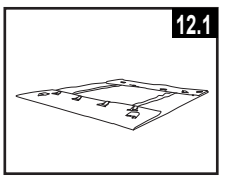

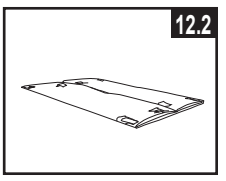

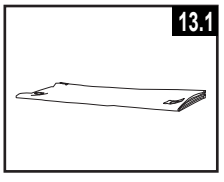

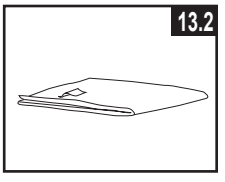

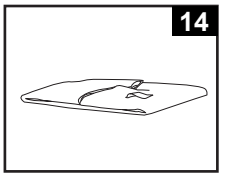

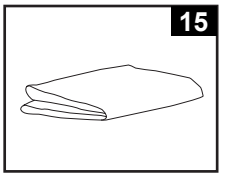

CONSERVEZ CES INSTRUCTIONS

RÈGLES DE SÉCURITÉ EN MILIEU AQUATIQUE

Les loisirs nautiques sont à la fois amusants et relaxants. Cependant, ils représentent des risques de blessures et de mort. Afin de réduire ces risques, lisez et suivez toutes les instructions présentes sur les produits, les emballages et les notices. Soyez conscient que les instructions et mises en garde couvrent les risques les plus communs mais d'autres existent.

Pour plus de sécurité, familiarisez-vous avec les mises en garde suivantes ainsi qu'à celles propres à chaque organisation nationale :

- Prévoyez une surveillance constante. Un adulte compétent doit être désigné comme "maître-nageur" ou surveillant de baignade, surtout quand des enfants sont dans la piscine ou autour de la piscine.
- Apprenez à nager.
- Prenez le temps d'apprendre les premiers gestes de secours.
- N'hésitez pas à informer toute personne en charge de la surveillance de baignade de l'existence de systèmes de sécurité tels que les barrières, portes verrouillées….
- Informez tous les utilisateurs de la piscine, les enfants inclus, des procédures d'urgence.
- Faites preuve de bon sens et de raison lors des activités nautiques.
- Surveillez, surveillez, surveillez.

RÉSOLUTION DU PROBLÈME

PROBLÈME	DÉSIGNATION	CAUSE	SOLUTION
ALGUES	• Eau verdâtre. • Points noirs ou verts sur le liner. • Le liner est glissant et/ou a une mauvaise odeur.	• Le niveau de chlore et de pH ont besoin d'être ajustés.	• Effectuez un traitement chlore choc. Corrigez le niveau de pH selon les instructions du fabricant de produits chimiques. • Nettoyez soigneusement les tâches à la brosse. • Maintenez constamment un niveau de chlore correct.
EAU COLORÉE	• Lors du premier traitement au chlore, l'eau devient bleue, brune ou noire.	• Du cuivre, du fer ou du manganèse dans l'eau ont été oxydés par le chlore.	• Ajustez le niveau de pH et de chlore. • Faites fonctionner l'épurateur jusqu'à ce que l'eau soit claire. • Remplacez la cartouche couramment.
EAU BLANCHÂTRE	• L'eau a une apparence laiteuse.	• Une eau trop dure causé par un pH trop élevé. • Niveau de chlore trop faible. • Matières en suspension.	• Corrigez le pH. Consultez un spécialiste pour un traitement de l'eau. • Corrigez le niveau de chlore. • Nettoyez ou remplacez votre cartouche.
NIVEAU D'EAU TROP BAS	• Chaque matin, le niveau d'eau est anormalement bas.	• Déchirures ou trous dans le liner ou les tuyaux. • Bonde de vidange, tuyaux mal serrés.	• Réparez avec le kit de réparation. • Resserrez manuellement la bonde de vidange et les tuyaux. • Remplacez les tuyaux.
DÉPÔTS DANS LE FOND DE LA PISCINE	• Impuretés ou sable dans le fond de la piscine.	• Entrées et sorties incessantes dans la piscine sans pédiluve.	• Utilisez l'aspirateur de piscine INTEX pour nettoyer le fond de la piscine.
MATIÈRES EN SUSPENSION DANS L'EAU	• Feuilles, insectes ...	• Piscine trop proche d'arbres.	• Utilisez le skimmer de surface Intex.

CONSERVEZ CES INSTRUCTIONS

GARANTIE LIMITÉE

Votre piscine INTEX a été fabriquée avec des matériaux de la meilleure qualité et un savoir-faire de haut niveau. Tous les produits Intex ont été inspectés et sont exempts de vices de fabrication. La garantie limitée ne s'applique qu'à la piscine INTEX.

Cette garantie limitée est en complément, et non en remplacement, de la garantie légale. Dans les cas où cette garantie serait en contradiction avec vos droits locaux, ces derniers restent prioritaires. Par exemple, les lois européennes apportent des droits statutaires complémentaires à ceux offerts par la garantie limitée. Pour plus d'informations, consultez le site internet européen : http://ec.europa.eu/consumers/ecc/contact_en/htm.

Les dispositions de cette garantie limitée s'appliquent seulement au premier acheteur. Cette garantie limitée n'est pas transférable. La période de garantie est valable pour la durée indiquée ci-dessous, à partir de la date d'achat initiale. Conservez l'original du ticket de caisse avec ce manuel, car une preuve d'achat sera exigée et devra accompagner les réclamations ; dans le cas contraire, la garantie limitée n'est pas valide.

Garantie de liner et structure de piscine - 1 an
Garantie de la rampe et accessoire d'écumoire - 1 an

Si vous constatez un défaut de fabrication sur le bateau gonflable Intex pendant les périodes de garantie indiquées ci-dessus, veuillez contacter le centre de service Intex approprié répertorié dans la feuille séparée « Centres de service agréés ». Si l'article est couvert par les termes de la garantie, le produit sera réparé ou échangé avec un produit similaire (de notre choix) sans frais de votre part.

Aucune garantie complémentaire (autre que légale) ne sera appliquée. En aucun cas INTEX, ses agents et/ou employés ne sauront être tenus responsables des dommages directs ou indirects résultant de l'utilisation d'une piscine INTEX (y compris la fabrication du produit). Certains pays ou certaines juridictions n'autorisent pas l'exclusion ou la limitation des dommages impliqués ou accessoires, les limitations ou exclusions ci-dessus ne s'appliquent donc peut-être pas à vous.

Cette garantie limitée ne s'applique pas dans les circonstances suivantes:

- Si la piscine INTEX fait l'objet de négligences, d'une utilisation ou une application anormales, d'un accident, d'une mauvaise utilisation, un mauvais entretien ou stockage.
- Si la piscine INTEX est soumise à des dégâts par des circonstances hors du contrôle d'INTEX, y compris mais sans s'y limiter, les crevaisons, les déchirures, l'abrasion, l'usure normale et les dommages causés par l'exposition au feu, au gel, à la pluie, à une inondation ou à tout autre facteur environnemental externe.
- Pour les pièces et composants non vendus par INTEX, et/ou
- Les modifications non autorisées, les réparations ou le démontage de la piscine INTEX par une personne autre que le personnel des centres SAV INTEX.

Les coûts résultant de la perte d'eau de la piscine, les dégâts causés par les produits de traitement chimique sur l'eau ne sont pas couverts par cette garantie. Les blessures ou les dégâts matériels ne sont en aucun cas couverts par cette garantie.

Lisez le manuel avec attention et suivez les instructions concernant le fonctionnement et l'entretien de votre piscine INTEX. Inspectez toujours votre produit avant de l'utiliser. La garantie peut être annulée si les instructions ne sont pas suivies.

CONSERVEZ CES INSTRUCTIONS