INTEX® MANUEL D'UTILISATION

Gonfleur électrique QuickFill™

Modèle AP640 220 – 240Volt ~ 50Hz 100W

LISEZ ET SUIVEZ ATTENTIVEMENT TOUTES LES INSTRUCTIONS AVANT UTILISATION

⚠ ATTENTION

- À utiliser par des adultes uniquement.
- Tenez votre gonfleur éloigné de toute surface humide et de la pluie.
- Ne pas diriger le souffle directement sur le visage ou sur une partie du corps.
- N'utilisez pas votre gonfleur plus de 10 minutes à la fois. Débranchez-le et laissez-le refroidir au moins 10 minutes.
- Débranchez votre gonfleur lorsque que vous ne l'utilisez pas.
- N'obstruez pas les prises d'air.
- N'insérez pas d'objet dans les sorties de gonflage et de dégonflage.
- Le câble d'alimentation ne peut pas être remplacé: s'il est endommagé, l'appareil doit être mis au rebut.
- Pour réduire le risque d'électrocution, n'exposez pas le gonfleur à la pluie et stockez-le à l'intérieur.
- Cet appareil n'est pas destiné à être utilisé par des personnes (y compris des enfants) dont les capacités physiques, sensorielles ou mentales sont réduites, ou qui manquent d'expérience et de connaissances, à moins qu'elles n'aient reçu une surveillance ou des instructions concernant l'utilisation de l'appareil de la part d'une personne responsable de leur sécurité.
- Les enfants ne doivent pas jouer avec cet appareil. Le nettoyage et l'entretien ne doivent pas être effectués par des enfants sans surveillance.

SUIVEZ ATTENTIVEMENT CES INSTRUCTIONS AFIN D'ÉVITER TOUT RISQUE D'ÉLECTROCUTION, D'INCENDIE OU TOUTE AUTRE BLESSURE.

DESCRIPTION DES PIÈCES

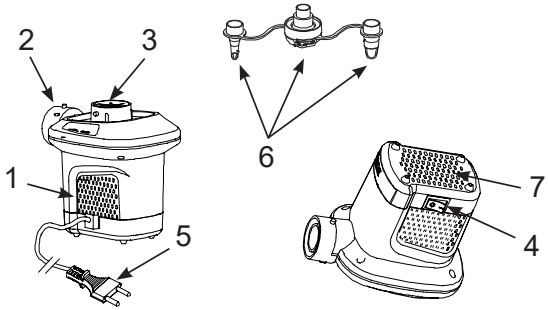

LISTE DES PIÈCES:

1. GONFLEUR
2. SORTIE DE GONFLAGE
3. SORTIE DE DÉGONFLAGE
4. INTERRUPTEUR
5. CORDON D'ALIMENTATION
6. EMBOUTS
7. PRISES D'AIR

NOTE: Ce croquis est une simple représentation du produit. Il n'est pas à l'échelle réelle.

INSTRUCTIONS

Général

- Retournez la pompe et les embouts dans l'emballage d'origine si la pompe ne fonctionne pas.
- Le gonfleur ne nécessite aucun entretien particulier.

CONSERVEZ CES INSTRUCTIONS

ATTENTION

Afin d'éviter tout danger dû à une réinitialisation du coupe-circuit thermique, cet appareil ne doit pas être alimenté par un dispositif de commutation externe comme un programmateur ou connecté à un circuit qui est régulièrement allumé et éteint par l'utilisateur.

INSTRUCTIONS

GONFLAGE

1. Sélectionnez l'embout adapté puis placez-le dans la valve de l'article à gonfler **(FIG. 1)**.
   NOTE: Sur les grands articles comme certains bateaux et grands lits d'appoints, la sortie du gonfleur s'adaptera directement sur la valve pour un gonflage plus rapide. Pour les plus petites valves, utilisez l'embout adapté.
2. Branchez le cordon d'alimentation au secteur **(FIG. 2)**.
3. MISE EN MARCHE: Sélectionnez "I"; ARRÊT: Sélectionnez "0" **(FIG. 3)**.

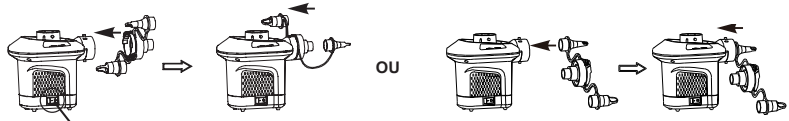

FIG (1): FIXATION DE L'EMBOUT

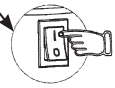

FIG (3): INTERRUPTEUR

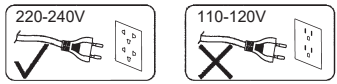

FIG (2)

DÉGONFLAGE

1. Reliez l'embout à la sortie de dégonflage puis placez-le dans la valve de l'article à dégonfler **(FIG. 4)**.
   NOTE: Sur les grands articles comme certains bateaux et grands lits d'appoints, la sortie du gonfleur s'adaptera directement sur la valve pour un dégonflage plus rapide. Pour les plus petites valves, utilisez l'embout adapté.
2. Branchez le cordon d'alimentation au secteur **(FIG. 2)**.
3. MISE EN MARCHE: Sélectionnez "I"; ARRÊT: Sélectionnez "0" **(FIG. 3)**.

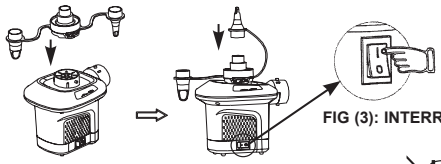

FIG (3): INTERRUPTEUR

FIG (4): FIXATION DE L'EMBOUT





Points de collecte sur www.quefairedemesdechets.fr
Privilégiez la réparation ou le don de votre appareil !

©2025 Intex Marketing Ltd. - Intex Development Co. Ltd. - Intex Recreation Corp. All rights reserved/Tous droits réservés/Todos los derechos reservados/Alle Rechte vorbehalten. Printed in China/Imprimé en Chine/Impreso en China/Gedruckt in China.
®™ Trademarks used in some countries of the world under license from/®™ Marques utilisées dans certains pays sous licence de/Marcas registradas utilizadas en algunos países del mundo bajo licencia de/Warenzeichen verwendet in einigen Ländern der Welt in Lizenz von/**Intex Marketing Ltd. to/à/a/ an Intex Development Co. Ltd., Hong Kong & Intex Recreation Corp., P.O. Box 1440, Long Beach, CA 90801** • Distributed in the European Union by/ Distribué dans l'Union Européenne par/Distribuido en la unión Europea por/Vertrieb in der Europäischen Union durch/**Intex Trading B.V., Ettenseweg 46, 4706 PB Roosendaal – The Netherlands** • Distributed in the UK by **Unitex Service (UK) Limited, 124 City Road, London, England, EC1V 2NX, UK. www.intexcorp.com**

INTEX®

CONSERVEZ CES INSTRUCTIONS